© 1999, Mercury Marine

175XR^2

90-10157H00 899

Este motor de popa fabricado por Mercury Marine, Fond du Lac, Wisconsin, EUA ou no Marine Power Europe Inc., Park Industriel, de Petit–Rechain, Bélgica, está em conformidade com os requisitos essenciais das seguintes diretrizes e padrões, depois de retificados:Diretriz de Maquinaria: 89/392/EEC
Diretriz EMC: 89/336/EEC; pad. EN50082–1 (1992)
–IEC801–2 (1991), ±8kV ADI
–EC801–3 (1984), 3V/m
pad. J551 (C.I.S.P.R. – Pub. 12)Diretriz de Veículos Marítimos de Recreio: 94/25/EC
Saída de Potência: ISO–8665

George W. Buckley

Presidente, Mercury Marine, Fond du Lac, WI USA

MENSAGEM DE GARANTIA

O produto que você adquiriu vem com uma **garantia limitada** da Mercury Marine. Os termos da garantia estão descritos na Seção *de Informações sobre a Garantia* deste manual. A declaração de garantia contém uma descrição do que é coberto, o que não é coberto, a duração da cobertura, como melhor obter cobertura de garantia, **importante exoneração de responsabilidade e limitações de avarias,** além de outras informações pertinentes. Por gentileza, revise estas informações importantes.

As descrições e especificações aqui contidas estavam em vigor quando a impressão deste manual foi aprovada. A Mercury Marine, cuja política é de contínuo aperfeiçoamento, reserva-se o direito de, a qualquer época, descontinuar a fabricação de modelos, modificar especificações, desenhos, métodos ou processos, sem aviso prévio e sem incorrer em quaisquer obrigações.

Mercury Marine, Fond du Lac, Wisconsin E.U.A.

© 1999, Mercury Marine
As marcas registradas da Corporação Brunswick são as seguintes: Autoblend, Force, Jet-Prop, Mariner, Merc, Mercathode, MerCruiser, Mercury, Mercury Marine, Quicksilver, Ride-Guide e Thruster.

oa

ÍNDICE

Informações de garantia

Registro de garantia 4
Garantia limitada do sport jet 6
Cobertura de garantia 10
Transferência de garantia 12

Informações gerais

Responsabilidades do operador do barco 13
Antes de operar o sport jet 13
Emissões de escapamento 15
Interruptor de parada tipo corda 17
Protegendo pessoas na água 20
Saltar esteira e onda 21
Parando o barco em uma emergência 22
Controle remoto do sport jet 23
Seleção de acessórios para o motor de popa 23
Sugestões para navegar com segurança 23
Registro dos números de série 25
Especificações 27
Identificação do componente 28

Combustível e óleo

Recomendações sobre a gasolina 29
Recomendações sobre o óleo 30
Mistura de gasolina/óleo para amaciamento de um motor novo 30
Mistura de gasolina e óleo – para o amaciamento 30
Abastecendo o tanque de óleo remoto 31
Abastecimento do tanque de óleo montado no motor 31
Abastecimento do tanque de combustível 32

oa

ÍNDICE

Características e controles

Gire o sistema de advertência de partida à chave 33
Sifão do porão 36

Operação

Lista de verificação pré–partida 37
Instruções de operação especiais 38
Procedimento de amaciamento do motor 42
Partida do motor 43
Mudança de marcha 45
Parando o motor 45

Manutenção

Cuidados com o sport jet 46
Seleção de peças de reposição para o seu sport jet 46
Programa de inspeção e manutenção 47
Limpeza de uma Entrada de Água Entupida 49
Grade Hydro–Surge 50
Sistema de combustível 51
Substituição do fusível 52
Ânodos de controle de corrosão 52
Inspeção da vela de ignição 53
Inspeção da bateria 53
Lavagem do sistema de resfriamento 54
Drenagem do lubrificante – carcaça do impulsor 55
Adição ou reabastecimento de lubrificante – carcaça do impulsor 55
Drenagem do lubrificante – conjunto de estator 56
Adição ou reabastecimento de lubrificante – conjunto de estator 57
Inspeção do sifão do porão 58
Motor submerso 58

oa

ÍNDICE

Armazenamento

Preparação para o armazenamento 59

Diagnóstico

Diagnóstico 61

Assistência técnica para oproprietário

Assistência técnica local 64
Assistência técnica longe de casa 64
Perguntas sobre peças e acessórios 64
Assistência técnica 65
Escritórios de assistência técnica mercury marine 66

Registro de manutenção

Registro de manutenção 67

ouh

INFORMAÇÕES DE GARANTIA

ol1h

REGISTRO DE GARANTIA

Estados Unidos e Canadá

1. É importante que o seu revendedor preencha o Cartão de Registro de Garantia completamente e o envie para a fábrica por correio, imediatamente após a venda do produto novo.
2. Isto identifica o nome e endereço do comprador original, o(s) número(s) de série e de modelo do produto, a data de venda, o tipo de uso e o código, nome e endereço do revendedor. O revendedor também certifica que você é o comprador original e o usuário do produto.
3. Mediante o recebimento do Cartão de Registro de Garantia pela fábrica, lhe será emitido um Cartão de Registro de Garantia do Proprietário, de plástico, que é a sua única identificação válida de registro. Ele deve ser apresentado ao revendedor que faz a manutenção, caso seja necessário utilizar o serviço de garantia. Os pedidos de garantia não serão aceitos sem a apresentação deste cartão.
4. Um Cartão temporário de Registro de Garantia do Proprietário lhe será entregue no momento da aquisição do produto. Ele é válido somente por 30 dias, contados a partir da data de venda, enquanto o seu Cartão de Registro de Garantia do Proprietário, de plástico, está sendo processado. Caso o seu produto necessite de manutenção durante este período, apresente o cartão temporário de registro para o revendedor. Ele o anexará ao formulário de pedido de garantia.
5. Devido ao interesse pessoal contínuo do revendedor em sua satisfação, o produto deve ser devolvido para ele para o serviço de garantia.
6. Se o seu cartão de plástico não for recebido dentro de 30 dias, contados a partir da data de venda do produto novo, por gentileza contate o seu revendedor.
7. A garantia do produto não é válida até que o produto seja registrado na fábrica.

NOTA*: As listas de registro dos produtos marinhos vendidos nos Estados Unidos devem ser mantidas pela fábrica e pelo revendedor, para o caso de que seja necessário enviar notificação conforme a Lei Federal de Segurança Náutica Americana.*

ouh

INFORMAÇÕES DE GARANTIA

ou2h

REGISTRO DE GARANTIA

Estados Unidos e Canadá

1. É importante que o seu revendedor preencha completamente o Cartão de Registro de Garantia e o envie por correio para o distribuidor ou para o Centro de Assistência Técnica Marine Power responsável pela administração do registro e programa de pedido de garantia para a sua área.

2. O Cartão de Registro de Garantia identifica o seu nome e endereço, o(s) número(s) de série e de modelo do produto, a data de venda, o tipo de uso, e o número de código, o nome e o endereço do revendedor/distribuidor. O revendedor/distribuidor também certifica que você é o comprador original e o usuário do produto.

3. Uma cópia do Cartão de Registro de Garantia, designada como “Cópia do Comprador”, DEVE lhe ser dada imediatamente após o cartão ter sido preenchido completamente pelo revendedor/distribuidor. Este cartão representa a sua identificação de registro de fábrica, e deve ser retido por você para uso no futuro quando for necessário. Caso você necessite, alguma vez, do serviço de garantia deste produto, seu revendedor pode lhe pedir o Cartão de Registro de Garantia para verificar a data de compra e utilizar as informações contidas no cartão para preparar o(s) formulário(s) de pedido de garantia.

4. Em alguns países, o Centro de Assistência Técnica Marine Power lhe emitirá um Cartão de Registro de Garantia permanente, de plástico, dentro de 30 dias após receber do seu revendedor distribuidor a “Cópia de Fábrica” do Cartão de Registro de Garantia. Se você receber um Cartão de Registro de Garantia, de plástico, você pode descartar a “Cópia do Comprador” recebida do revendedor/distribuidor no momento em que o produto foi adquirido. Pergunte ao seu revendedor/distribuidor se o programa de cartão de plástico se aplica para você.

5. Para obter mais informações relativas ao Cartão de Registro de Garantia e sua relação com o processamento do Pedido de Garantia, consulte “Garantia Internacional”.

IMPORTANTE: As listas de registro devem ser mantidas pela fábrica e pelo revendedor em alguns países por lei. É nosso desejo ter TODOS os produtos registrados na fábrica, caso, alguma vez, seja necessário lhe contatar. Assegure–se de que o seu distribuidor/revendedor preencha o cartão de registro de garantia imediatamente e envie a cópia de fábrica para o Centro de Assistência Técnica Internacional de Marine Power da sua área.

ouh

INFORMAÇÕES DE GARANTIA

ou15h

GARANTIA LIMITADA DO SPORT JET

Estados Unidos e Canadá

1. Nós garantimos cada produção nova (não aquelas fabricadas para fins de alto desempenho) de Motores de Popa Mercury ou Mariner e acessórios que lhes são ligados, (daqui em diante referidos como “Produto”) de estar livre de defeitos de material e de mão–de–obra, porém somente quando a venda ao consumidor for feita no país em que a distribuição for autorizada por nós.

2. Esta garantia entrará em vigor somente mediante o nosso recebimento de um Cartão de Registro de Garantia completo que identificará o Produto registrado desta maneira pelo número de série. Esta garantia permanecerá em vigor por um período de um (1) ano, contados a partir da data de compra.

3. Como esta garantia se aplica a defeitos de material e de mão–de–obra, ela não se aplica a peças gastas pelo uso normal, ajustes, regulagem fina ou defeitos causados por: 1) Negligência, falta de manutenção, acidente, operação anormal ou instalação ou uso e manutenção inadequados; 2) Uso de um acessório ou peça que não foi fabricado ou vendido por nós; 3) Operação com combustíveis, óleos ou lubrificantes que não são adequados para uso com o Produto; 4) Preparação ou participação em corrida, ou em outras atividades competitivas, ou operação com uma unidade inferior de tipo para corrida; 5) Alteração ou remoção de peças; ou 6) Água que entre no motor pela entrada de combustível, entrada de ar ou pelo sistema de escapamento.

   Para obter informações adicionais no que se refere aos eventos e circunstâncias cobertos pela garantia, e aqueles que não são, veja a seção de Cobertura da Garantia nas páginas seguintes a esta garantia. Os termos e provisões da seção de Cobertura da Garantia são incorporados por referência nesta garantia.

4. Acesso razoável ao produto deve ser proporcionado para o serviço de garantia. Esta garantia não se aplica a: 1) Gastos de Retirada da água, de lançamento à água, de reboque e de armazenamento, gastos de telefone ou de aluguel de qualquer tipo, inconveniência, ou perda de tempo ou de rendimentos ou outros danos indiretos; ou 2) Remoção e/ou substituição de anteparas ou de material devido ao projeto do barco para proporcionar acesso necessário ao Produto.

ouh

INFORMAÇÕES DE GARANTIA

ou17h

GARANTIA LIMITADA DO SPORT JET

Estados Unidos e Canadá

5. O processo de reivindicação sob esta garantia deverá ser feito, entregando–se o Produto para inspeção de um revendedor Mercury Marine autorizado a prestar assistência técnica ao Produto do Comprador. Se o comprador não puder entregar o Produto a tal revendedor autorizado, ele poderá notificar por escrito a companhia. Nós faremos então os arranjos para fazer a inspeção e os reparos, contanto que tal serviço esteja coberto por esta garantia. O comprador arcará com todas as despesas relacionadas ao transporte e/ou tempo de viagem. Se o serviço não for coberto por esta garantia, o comprador pagará por toda a mão–de–obra e material que sejam necessários, e por quaisquer outros custos associados à prestação desse serviço. Não envie produtos ou peças diretamente à companhia. O Cartão de Registro da Garantia é a única identificação válida de registro e deve ser apresentado no momento que o serviço de garantia for solicitado. Os pedidos de garantia não serão aceitos sem a apresentação do Cartão de Registro de Garantia.

6. Nossa obrigação, sob os termos desta Garantia, estará limitada ao conserto da peça defeituosa, ficando a nosso critério, ressarcir a importância da compra ou substituir a(s) peça(s) por peça(s) nova(s) ou recondicionada(s) e certificadas pela Mercury Marine conforme seja necessário para corrigir qualquer disfunção resultante de defeitos no material ou de mão–de–obra conforme coberto por esta Garantia. O conserto ou a substituição de peças, ou a realização do serviço, sob esta garantia, não estende o período desta garantia além da sua data original de expiração. Nós nos reservamos o direito de melhorar o projeto de qualquer Produto sem assumir nenhuma obrigação de modificar qualquer Produto manufaturado previamente.

7. **AS GARANTIAS IMPLÍCITAS DE MERCANTILIDADE E DE ADAPTABILIDADE ESTÃO EXPRESSAMENTE EXONERADAS DE RESPONSABILIDADE. NA MEDIDA EM QUE ELAS NÃO POSSAM SER EXONERADAS, AS GARANTIAS IMPLÍCITAS ESTÃO LIMITADAS EM DURAÇÃO PELA VIDA DA GARANTIA LIMITADA DO SPORT JET. TODOS OS DANOS INCIDENTAIS E CONSEQÜENTES SÃO EXCLUÍDOS DE COBERTURA SOB ESTA GARANTIA. ALGUNS ESTADOS/PAÍSES NÃO PERMITEM A EXONERAÇÃO DE RESPONSABILIDADE, LIMITAÇÕES E EXCLUSÕES IDENTIFICADAS ACIMA, ASSIM SENDO, ELAS PODEM NÃO LHE APLICAR.**

8. Esta garantia lhe concede direitos legais específicos, e você pode ter também outros direitos legais que variam de estado para estado.

ouh

INFORMAÇÕES DE GARANTIA

ou16h

GARANTIA LIMITADA DO SPORT JET

Garantia Internacional (Fora dos Estados Unidos e Canadá)

1. Nós garantimos cada produção nova (não aquelas fabricadas para fins de alto desempenho) de Motores de Popa Mercury ou Mariner e acessórios que lhes são ligados, (daqui em diante referidos como “Produto”) de estar livre de defeitos de material e de mão–de–obra, porém somente quando a venda ao consumidor for feita no país em que a distribuição for autorizada por nós.

2. Como esta garantia se aplica a defeitos de material e de mão–de–obra, ela não se aplica a peças gastas pelo uso normal, ajustes, regulagem fina ou defeitos causados por: 1) Negligência, falta de manutenção, acidente, operação anormal ou instalação ou uso e manutenção inadequados; 2) Uso de um acessório ou peça que não foi fabricado ou vendido por nós; 3) Operação com combustíveis, óleos ou lubrificantes que não são adequados para uso com o Produto; 4) Preparação ou participação em corrida, ou em outras atividades competitivas, ou operação com uma unidade inferior de tipo para corrida; 5) Alteração ou remoção de peças; ou 6) Água que entre no motor pela entrada de combustível, entrada de ar ou pelo sistema de escapamento.

   Para obter informações adicionais no que se refere aos eventos e circunstâncias cobertos pela garantia, e aqueles que não são, veja a seção de Cobertura da Garantia nas páginas seguintes a esta garantia. Os termos e provisões da seção de Cobertura da Garantia são incorporados por referência nesta garantia.

3. Acesso razoável ao produto deve ser proporcionado para o serviço de garantia. Esta garantia não se aplica a: 1) Gastos de Retirada da água, de lançamento à água, de reboque e de armazenamento, gastos de telefone ou de aluguel de qualquer tipo, inconveniência, ou perda de tempo ou de rendimentos ou outros danos indiretos; ou 2) Remoção e/ou substituição de anteparas ou de material devido ao projeto do barco para proporcionar acesso necessário ao Produto.

4. Os pedidos sob esta garantia devem ser feitos, entregando o Produto para inspeção de um revendedor Mercury, Mariner ou Force autorizado a prestar assistência técnica ao Produto. Se o comprador não puder entregar o Produto a tal Revendedor autorizado, ele poderá avisar por escrito ao Escritório de Assistência Técnica Marine Power ou ao Distribuidor. O Escritório de Assistência Marine Power ou Distribuidor providenciará então a inspeção e o conserto, contanto que tal serviço esteja coberto conforme os termos desta garantia. O comprador arcará com todas as despesas relativas ao transporte e/ou tempo de viagem. Se o serviço não for coberto por esta garantia, o comprador pagará todas as despesas relativas à mão–de–obra e material, além de quaisquer outras despesas associadas com esse serviço. Qualquer Produto expedido pelo comprador para inspeção ou reparo deve ser expedido com as despesas de transporte pagas antecipadamente.

ouh

INFORMAÇÕES DE GARANTIA

ou17h

GARANTIA LIMITADA DO SPORT JET

Garantia Internacional (Fora dos Estados Unidos e Canadá)

5. O Comprador deve fornecer “prova de compra” e comprovar a “data de compra”, apresentando a “Cópia do Comprador” do Cartão de Registro de Garantia” ou o “Cartão de Registro de Garantia”, de plástico, ao revendedor autorizado a prestar assistência técnica ao Produto. Se qualquer um desses itens não estiver disponível, o comprador deve fornecer uma cópia da “Nota Fiscal” original (Contrato de Venda) para o produto a ser reparado. Os pedidos de consertos de garantia não serão aceitos até que uma “prova de compra” adequada seja apresentada pelo comprador e a “data de compra” tenha sido comprovada.

6. Nossa obrigação, sob os termos desta Garantia, estará limitada ao conserto da peça defeituosa, ficando a nosso critério, ressarcir a importância da compra ou substituir a(s) peça(s) por peça(s) nova(s) ou recondicionada(s) e certificadas pela Mercury Marine conforme seja necessário para corrigir qualquer disfunção resultante de defeitos no material ou de mão–de–obra conforme coberto por esta Garantia. O conserto ou a substituição de peças, ou a realização do serviço, sob esta garantia, não estende o período desta garantia além da sua data original de expiração. Nós nos reservamos o direito de melhorar o projeto de qualquer Produto sem assumir nenhuma obrigação de modificar qualquer Produto manufaturado previamente.

7. **AS GARANTIAS IMPLÍCITAS DE MERCANTILIDADE E DE ADAPTABILIDADE ESTÃO EXPRESSAMENTE EXONERADAS DE RESPONSABILIDADE. NA MEDIDA EM QUE ELAS NÃO POSSAM SER EXONERADAS, AS GARANTIAS IMPLÍCITAS ESTÃO LIMITADAS EM DURAÇÃO PELA VIDA DA GARANTIA LIMITADA DO SPORT JET. TODOS OS DANOS INCIDENTAIS E CONSEQÜENTES SÃO EXCLUÍDOS DE COBERTURA SOB ESTA GARANTIA. ALGUNS ESTADOS/PAÍSES NÃO PERMITEM A EXONERAÇÃO DE RESPONSABILIDADE, LIMITAÇÕES E EXCLUSÕES IDENTIFICADAS ACIMA, ASSIM SENDO, ELAS PODEM NÃO LHE APLICAR.**

8. Esta garantia lhe concede direitos legais específicos, e você pode ter também outros direitos legais que variam de país para país.

ouh

INFORMAÇÕES DE GARANTIA

op3h

COBERTURA Y EXCLUSIONES DE LA GARANTÍA

O propósito desta seção é ajudar a eliminar alguns dos maus entendidos mais comuns no que se refere à cobertura de garantia. As seguintes informações explicam alguns dos tipos de serviço que não são cobertos pela garantia. As cláusulas estabelecidas a seguir foram incorporadas por referência a esta Garantia Limitada de Três Anos Contra Defeitos Causados pela Corrosão, na Garantia Limitada do motor de popa Internacional, e na Garantia Limitada do motor de popa dos Estados Unidos e Canadá.

Lembre-se que a garantia cobre consertos que sejam necessários dentro do período de vigência da garantia por causa de defeitos de material e de mão-de-obra. Os erros de instalação, os acidentes, o desgaste normal, e uma variedade de outras causas que afetam o produto não são cobertos.

A garantia é limitada a defeitos de material e de mão-de-obra, mas somente quando a venda ao consumidor for feita no país em que a distribuição seja autorizada por nós.

Se você tiver qualquer pergunta relativa à cobertura de garantia, contate o seu revendedor autorizado. Ele terá muito prazer em esclarecer qualquer dúvida que você possa ter.

Exclusiones generales de la garantia:

1. Ajustes pequenos e regulagem fina, incluindo a verificação, a limpeza ou a ajustagem de velas de ignição, de componentes de ignição, regulagens de carburador, filtros, correias, controles e verificação de lubrificação feita em conexão com os serviços normais.

2. Avarias causadas por negligência, falta de manutenção, acidente, operação anormal, instalação, uso ou manutenção inadequados.

3. Gastos de retirada da água, de lançamento à água, de reboque, de remoção e/ou de substituição de anteparas ou de material do barco devido ao projeto do barco para proporcionar o acesso necessário ao produto, todos os gastos relativos à transporte, e/ou ao tempo de viagem, etc. O acesso razoável deve ser proporcionado ao produto para o serviço de garantia. O cliente deve entregar o produto a um revendedor autorizado.

4. Trabalho de manutenção extra solicitado pelo cliente, além daquele necessário para satisfazer a obrigação de garantia.

5. Trabalho feito por outra pessoa, que não seja um revendedor autorizado, pode ser coberto somente nas seguintes circunstâncias: Quando for feito numa situação de emergência (desde que não hajam revendedores autorizados na área que possam fazer o trabalho necessário ou que não tenham os recursos para a retirada da água, etc., e antes que a aprovação de fábrica tenha sido dada para ter o trabalho executado neste estabelecimento).

ouh

INFORMAÇÕES DE GARANTIA

op7h

COBERTURA Y EXCLUSIONES DE LA GARANTÍA

6. Todos os danos fortuitos e/ou indiretos (gastos de armazenamento, telefone ou gastos de aluguel de qualquer tipo, inconveniência ou perda de tempo ou de rendimentos) são da responsabilidade do proprietário.
7. O uso de outras peças de reposição que não sejam Quicksilver ao fazer os reparos de garantia.
8. Óleos, lubrificantes ou fluidos trocados devido à manutenção normal são de responsabilidade do cliente, exceto se a perda ou contaminação dos mesmos forem causadas por defeito do produto que seria elegível para a consideração de garantia.
9. Preparação ou participação em corrida, ou em outras atividades competitivas, ou operação com uma unidade inferior de tipo para corrida.
10. O ruído do motor não indica necessariamente um problema sério do motor. Se a diagnose indicar uma condição interna séria do motor que pode resultar num defeito, a condição responsável pelo ruído deve ser corrigida pela garantia
11. A bomba e/ou o impulsor danificado por ter batido em um objeto submerso ou em pedras que passam pela grade da entrada de água é considerado um risco marítimo.
12. Água que entre no motor pela entrada de combustível, entrada de ar ou pelo sistema de escapamento, ou a que entre por causa de submersão.
13. Defeito em quaisquer peças que seja causado pela falta de água para o resfriamento resultante de dar partida no motor fora da água, de matérias estranhas entupindo os furos de entrada, o motor montado alto demais ou compensado para fora demasiadamente.
14. O uso de combustíveis e lubrificantes que não são adequados para uso com o produto ou no produto. Consulte a Seção de Manutenção.
15. Nossa garantia limitada não se aplica a qualquer avaria no nosso produto causada pela instalação ou uso de peças e acessórios que não são fabricados ou vendidos por nós. Os defeitos que não são associados com o uso dessas peças ou acessórios são cobertos pela garantia se estiverem, sob outros aspectos, em conformidade com as cláusulas da garantia limitada para aquele produto.

oqh

INFORMAÇÕES DE GARANTIA

eoq2h

TRANSFERÊNCIA DE GARANTIA

A garantia limitada é transferível a compradores subseqüentes, porém somente pelo restante da parte não usada da garantia limitada. Isto não se aplicará a produtos utilizados para fins comerciais.

Venda direta pelo proprietário

O segundo proprietário pode ser registrado como o novo proprietário, e reter a parte não utilizada da garantia limitada, enviando o Cartão de Registro de Garantia do Proprietário, de plástico, pertencente ao proprietário anterior, e uma cópia da nota de venda para demonstrar a prova de propriedade. Nos Estados Unidos e Canadá, envie por correio para:

Mercury Marine
W6250 W. Pioneer Road
P.O. Box 1939
Fond du Lac, WI 54936-1939, E.U.A.
Attn: Warranty Registration Department

Um novo Cartão de Registro de Garantia do Proprietário será emitido com o nome e endereço do proprietário atual. As informações de registro serão mudadas no arquivo de registro do computador da fábrica.

Nenhuma taxa será cobrada por este serviço.

Para produtos adquiridos fora dos Estados Unidos e Canadá, contate o distribuidor do seu país, ou o escritório de Assistência Técnica Marine Power/Mercury Mariner mais próximo.

ob

INFORMAÇÕES GERAIS

oba3h

RESPONSABILIDADES DO OPERADOR DO BARCO

O operador (timoneiro) é responsável pela operação segura e correta do barco e pela segurança dos passageiros e do público em geral. Insistimos em recomendar que o operador (timoneiro) leia e procure entender todo este manual, antes de operar o barco.

Certifique-se de que pelo menos mais uma pessoa a bordo esteja instruída sobre os procedimentos básicos de partida e operação do Sport Jet e manobra do barco, caso o operador fique incapacitado de operá-lo.

obq1h

ANTES DE OPERAR O SPORT JET

Leia este manual cuidadosamente. Aprenda a operar o seu Sport Jet adequadamente. Se você tiver dúvidas, contate o seu revendedor.

Se colocadas em prática, as informações de segurança e de operação, aliadas ao emprego do bom senso, podem ajudar a evitar ferimentos pessoais e danos ao produto.

Este manual, bem como as etiquetas de segurança colocadas no motor, utilizam os seguintes avisos de alerta, cujo objetivo é chamar sua atenção para instruções especiais de segurança, que devem ser seguidas.

⚠ PERIGO

PERIGO - Perigos imediatos que RESULTARÃO em graves ferimentos ou morte.

⚠ AVISO

AVISO - Perigos ou ações perigosas que PODERÃO resultar em ferimentos graves ou morte.

⚠ CUIDADO

CUIDADO - Perigos ou ações perigosas que poderão resultar em ferimentos leves, ou causar danos, tanto ao produto como à propriedade.

(continua na próxima página)

ob

INFORMAÇÕES GERAIS

obq3h

ANTES DE OPERAR O SPORT JET (CONTINUAÇÃO)

Leia este manual cuidadosamente. Aprenda a diferença das características de manejo entre um barco Sport Jet e um barco propulsionado por hélice incluindo:

- *Direção com aceleração/potência baixa* – ao contrário de barcos propulsionados por hélices, o barco Sport Jet tem a tendência de perder o controle de direção à medida que menos água é puxada e expelida. Aumente a aceleração/potência ligeiramente para recuperar a direção.
- *Manobrabilidade* – O Sport Jet é bastante manobrável em altas velocidades, mais até do que os barcos propulsionados por hélice. Tenha muito cuidado ao fazer as curvas para evitar rodopios.
- *Direção em marcha à ré* – ao contrário de barcos propulsionados por hélice, girar o volante de direção girará a proa do barco na mesma direção.

Se você tiver alguma dúvida, contacte o seu revendedor.

As informações de operação e segurança que são praticadas junto com o uso de bom–senso podem ajudar a evitar ferimentos pessoais e avarias no produto.

ob

INFORMAÇÕES GERAIS

gob4

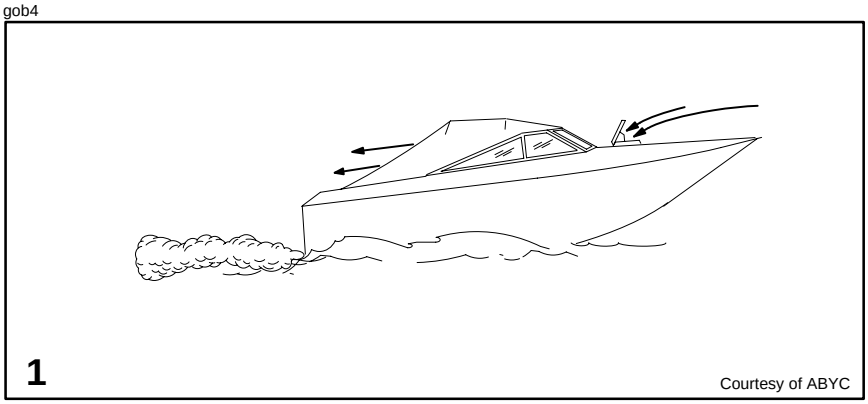

obi2h

EMISSÕES DE ESCAPAMENTO

Esteja Alerta Para Envenenamento Causado Por Monóxido De Carbono

O monóxido de carbono está presente nos gases de escapamento de todos os motores de combustão interna incluindo os motores de popa, os motores de propulsão traseira “stern drives” e os motores a bordo que propulsionam barcos, como também nos geradores que energizam vários acessórios do barco. O monóxido de carbono é um gás mortal que é inodoro, incolor e não tem sabor.

Os sintomas precoces de envenenamento por monóxido de carbono que não devem ser confundidos com o enjôo causado pelo balanço do mar ou intoxicação, incluem dor de cabeça, tonteira, sonolência e náusea.

⚠ AVISO

Evite a combinação de um motor operando e má ventilação. A exposição prolongada ao monóxido de carbono em concentração suficiente pode levar a inconsciência, danos cerebrais ou morte.

Boa ventilação

Ventile a área de passageiros, abra as cortinas laterais ou as escotilhas de proa para remover os gases.

1 Exemplo de boa ventilação - Fluxo de Ar Desejado Através do Barco

ob

INFORMAÇÕES GERAIS

gob39

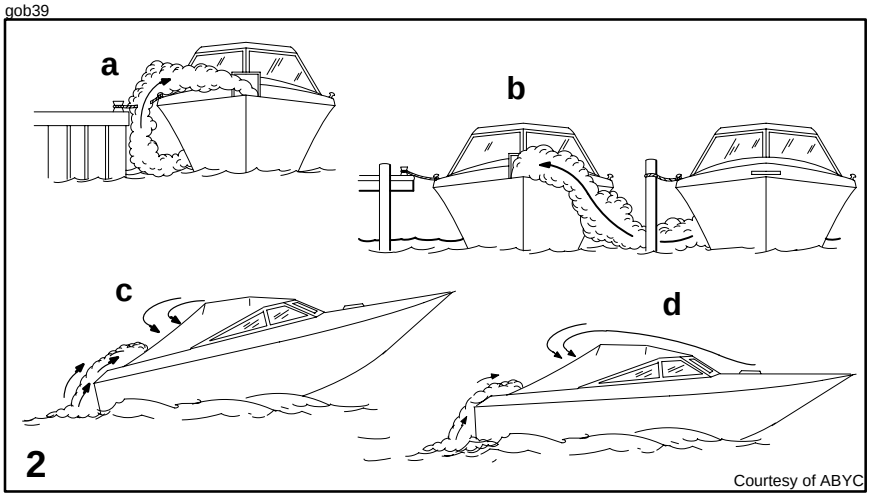

obi3h

EMISSÕES DE ESCAPAMENTO (CONTINUAÇÃO)

Má Ventilação

Em determinadas condições de operação e/ou de vento, postos de pilotagem ou cabinas permanentemente fechadas ou fechadas com lona, que tenham ventilação insuficiente, podem reter mon\xido de carbono. Instale um ou mais detectores de mon\xido de carbono no seu barco.

Embora a ocorrência seja rara, em um dia muito calmo, nadadores e passageiros em uma área descoberta de um barco estacionário que contenha ou que esteja próximo de um motor operando podem ser expostos a níveis perigosos de monóxido de carbono.

2 Examples of Poor Ventilation:

While boat is stationary

a. Running the engine when the boat is moored in a confined space.

b. Mooring close to another boat that has its engine running.

While boat is moving

c. Running the boat with the trim angle of the bow too high.

d. Running the boat with no forward hatches open (station wagon effect).

ob

INFORMAÇÕES GERAIS

gob8

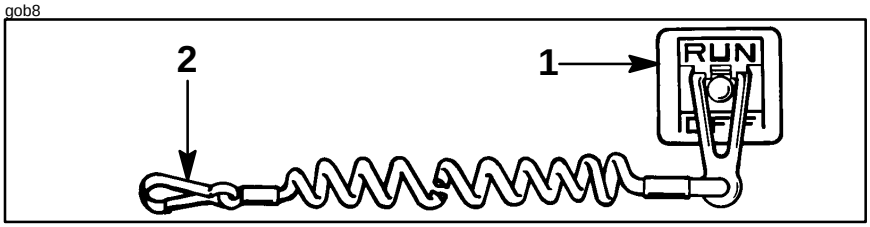

obg6h

INTERRUPTOR DE PARADA TIPO CORDA

1 A finalidade de um interruptor de parada de corda é desligar o motor quando o operador se mover o suficientemente longe da posição do operador (como queda ou ejeção acidental da posição do operador) para ativar o interruptor. Algumas unidades de controle remoto são equipadas com um interruptor de parada de corda. Um interruptor de parada de corda pode ser instalado no painel de instrumentos ou no lado adjacente à posição do operador.

2 A corda normalmente tem entre 122 e 152 cm de comprimento quando estiver estirada e possui um elemento em uma ponta que foi feito para ser introduzido no interruptor e um prendedor de mola na outra ponta para ser preso no operador. A corda é enrolada para fazê–la o mais curta possível quando estiver inativa a fim de minimizar a probabilidade de emaranhamento da corda com os objetos próximos. Ela é feita tão longa como é em seu estado estirado para minimizar a probabilidade de ativação acidental se o operador decidir se mover ao redor da área próxima a posição normal do operador. Se uma corda mais curta for desejada, enrole a corda ao redor do pulso ou da perna do operador ou faça um nó na corda.

(continua na próxima página)

ob

INFORMAÇÕES GERAIS

INTERRUPTOR DE PARADA TIPO CORDA (CONTINUAÇÃO)

Leia as Informações de Segurança seguintes antes de continuar.

Informações de Segurança Importantes: A finalidade do interruptor de parada de corda é parar o motor quando o operador se mover suficientemente longe da posição do operador para ativar o interruptor. Isso ocorreria se o operador cair acidentalmente fora de bordo ou se mover dentro do barco uma distância suficiente da posição do operador. As ejeções acidentais e quedas fora de bordo são mais prováveis de ocorrer em determinados tipos de barcos tais como esportivas com a parte lateral baixa ou barcos de pesca de “perca” ou “lobina do mar e ”, barcos de alto desempenho. As expulsões acidentais e quedas fora de bordo também provavelmente ocorrem como um resultado de maus–hábitos de operação tais como sentar no espaldar da cadeira ou na amurada durante as velocidades de planeio, ficar em pé durante as velocidades de planeio, sentar em convés elevados do barco de pesca, operar com velocidades de planeio em águas rasas ou infestada de obstáculos, soltar a mão de um timão que esteja puxando em uma direção, beber álcool ou consumir drogas, ou manobras arriscadas em alta velocidade.

Apesar da ativação do interruptor de parada de corda fazer parar o motor imediatamente, um barco continuará se movimentando alguma distância mais dependendo da velocidade e do grau de qualquer curva no momento que o motor foi desligado. Entretanto, o barco não completará um círculo completo. Enquanto o barco estiver se movimentando, ele poderá causar ferimentos tão graves como causaria sob potência, em qualquer pessoa que estiver no seu caminho.

Nós recomendamos enfaticamente que outros ocupantes sejam instruídos sobre os procedimentos adequados de partida e de operação caso sejam obrigados a operar o motor em uma emergência (ex: se o operador for ejetado acidentalmente).

⚠ AVISO

Se o operador cair fora do barco, a possibilidade de ferimentos graves ou morte causados pelo barco passando por cima dele pode ser reduzida imensamente pela parada imediata do motor. Sempre conecte adequadamente as duas pontas da corda de parada de emergência – no interruptor de parada e no operador.

(continua na próxima página)

ob

INFORMAÇÕES GERAIS

INTERRUPTOR DE PARADA TIPO CORDA (CONTINUAÇÃO)

A ativação acidental ou não–intencional do interruptor durante a operação normal também é uma possibilidade. Isso pode causar qualquer uma, ou todas as seguintes situações potencialmente perigosas:

1. Os ocupantes podem ser lançados para frente devido a perda inesperada do movimento a vante – uma preocupação particular para os passageiros que estiverem na parte da frente do barco, os quais podem ser lançados por cima da proa e serem atingidos possivelmente pelo casco.
2. Perda do controle direcional e da potência em mares agitados, correntes fortes ou ventos fortes.
3. Perda do controle ao atracar no cais.

⚠ AVISO

Evite ferimentos graves ou morte causada pela força de desaceleração resultante da ativação acidental ou não–intencional do interruptor de parada. O operador do barco jamais deve sair da área do operador sem primeiro desconectar do operador a corda do interruptor de parada.

ob

INFORMAÇÕES GERAIS

gob3

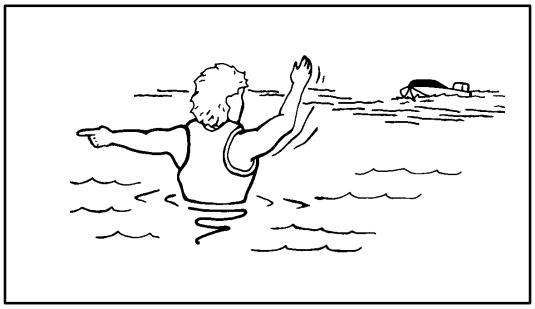

obh1h

PROTEGENDO PESSOAS NA ÁGUA

Enquanto você estiver em cruzeiro

É muito difícil para uma pessoa que esteja em pé ou flutuando na água tomar uma medida rápida para evitar um barco que se dirige em sua direção, ainda que seja em velocidade lenta.

Diminua sempre a velocidade e proceda com muita cautela todas as vezes que navegar numa área em que possa haver pessoas na água.

Evite as águas rasas ou os locais em que algum material solto como areia, conchas, alga marinha, grama, galhos de árvores, etc. possam ser sugados e expelidos pela bomba como um projétil de alta velocidade.

Enquanto o barco estiver estacionário

Pare o motor Sport Jet imediatamente todas as vezes que houver alguém na água próximo do seu barco. O Sport Jet está sempre puxando água pela grade da entrada de água quando o motor estiver funcionando. Mantenha–se longe da entrada de água localizada debaixo da popa (parte traseira) do barco e nunca introduza um objeto dentro da entrada de água ou do esguicho de saída de água quando o motor estiver funcionando.

⚠ AVISO

Evite ferimentos resultantes do contato do impulsor em rotação ou de ter o seu cabelo, roupas ou objetos soltos puxados pela entrada de água e enrolados ao redor do eixo do impulsor. Mantenha–se afastado da entrada de água e nunca introduza um objeto na entrada de água ou no esguicho de saída de água quando o motor estiver funcionando.

bob

INFORMAÇÕES GERAIS

gob4

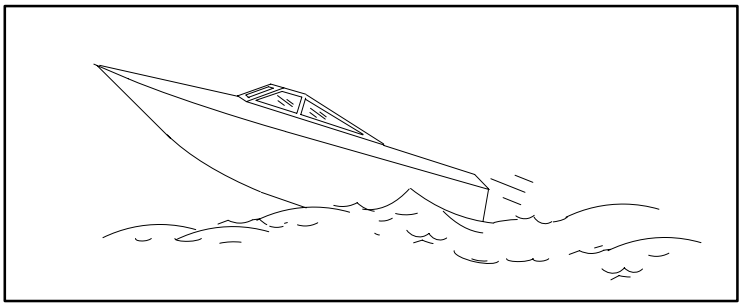

obu1h

SALTAR ESTEIRA E ONDA

Operar barcos de lazer sobre ondas e esteiras é uma parte natural da navegação. Contudo, quando esta atividade é feita com velocidade suficiente para forçar o casco do barco parcialmente ou completamente para fora da água, determinados riscos surgem, particularmente quando o barco reentra na água.

A preocupação principal é o barco mudar de direção enquanto estiver saltando. Nesse caso, o pouso na água pode fazer com que o barco se desvie para um rumo novo. Essa mudança brusca na direção pode fazer com que os ocupantes sejam jogados para fora de seus assentos ou ejetados do barco.

Existe um outro perigo, menos comum, de permitir que o seu barco salte uma onda ou esteira. Se a proa do seu barco arfar suficientemente enquanto estiver no ar, ao entrar em contato com a água, ela poderá penetrar debaixo da superfície da água e submergir–se por um instante. Isto levará o barco a uma parada quase instantânea e pode lançar os ocupantes para a frente. O barco pode também fazer uma curva brusca para um lado.

⚠ AVISO

Evite ferimentos graves ou morte resultantes de ser jogado para dentro ou para fora de um barco, quando ele atingir a água após ter saltado uma onda ou esteira. Evite saltar uma onda ou esteira sempre que for possível. Instrua todos os ocupantes para que no caso de ocorrer um salto de onda ou esteira, que eles se abaixem e segurem um suporte, do barco, para as mãos.

ob

INFORMAÇÕES GERAIS

obo2h

PARANDO O BARCO EM UMA EMERGÊNCIA

O seu barco de propulsão a jato tem uma capacidade única de parada de emergência para esta forma de propulsão.

Numa emergência, colocar a alavanca do controle remoto em ré e aplicar a aceleração em ré pode diminuir rapidamente a velocidade do barco e reduzir a distância de parada. Contudo, esteja ciente, que tal manobra pode fazer com que os ocupantes do barco sejam lançados para frente ou até mesmo para fora do barco.

⚠ AVISO

Usar a capacidade de parada de emergência do seu Sport Jet diminuirá a velocidade do seu barco em uma emergência. Contudo, esteja ciente de que a parada súbita pode fazer com que os ocupantes do barco sejam lançados para frente ou até mesmo para fora do barco. Esta ação pode resultar em ferimentos graves ou morte.

obo3h

A parada de emergência pode causar a submersão da proa e a tomada de uma grande quantidade de água, se potência demais for aplicada em marcha à ré. Este procedimento deve ser praticado numa área segura, aumentando–se gradualmente a aceleração em marcha à ré até que a proa esteja apenas acima da linha d'água.

ob

INFORMAÇÕES GERAIS

obr1h

CONTROLE REMOTO DO SPORT JET

O controle remoto conectado ao seu Sport Jet deve estar equipado com um dispositivo de proteção que evita a partida quando o motor estiver engrenado. Isto evitará que o motor dê partida quando o Sport Jet estiver em marcha a vante ou em marcha à ré.

⚠ AVISO

Evite ferimentos graves ou morte causados pela aceleração súbita e inspe-rada ao dar partida no seu Sport Jet. O projeto deste Sport Jet requer que o controle remoto usado com ele tenha um dispositivo de proteção que evita a partida quando o motor estiver engrenado.

obs1h

SELEÇÃO DE ACESSÓRIOS PARA O MOTOR DE POPA

Os acessórios genuínos Quicksilver da Mercury Marine foram projetados e testados especificamente para o seu motor. Esses acessórios podem ser adquiridos nos revendedores Mercury Marine.

Alguns acessórios que não foram fabricados ou vendidos pela Mercury Marine não foram projetados para serem usados de forma segura com o motor ou seus sistemas operacionais. Obtenha e leia os manuais de instalação, operação e manutenção de todos os acessórios selecionados.

⚠ AVISO

Consulte seu revendedor antes de instalar os acessórios. O uso indevido de acessórios aceitáveis, ou o uso de acessórios inaceitáveis, poderá resultar em graves ferimentos, morte ou falha do produto.

obk3h

SUGESTÕES PARA NAVEGAR COM SEGURANÇA

Para desfrutar das vias aquáticas com segurança, familiarize-se com os regulamentos e restrições de navegação das autoridades locais e de outros órgãos, e considere as seguintes sugestões.

Use dispositivos de flutuação. Mantenha a bordo e facilmente acessíveis, salva-vidas individuais aprovados, no tamanho apropriado, para cada passageiro do barco.

(continua na próxima página)

ob

INFORMAÇÕES GERAIS

SUGESTÕES PARA NAVEGAR COM SEGURANÇA (CONTINUAÇÃO)

Não sobrecarregue o barco. A maioria dos barcos são avaliados e aprovados para uma capacidade máxima de carga (peso). Consulte a plaqueta que indica a capacidade do seu barco. No caso de dúvidas, entre em contato com seu revendedor ou com o fabricante do barco.

Realize as verificações de segurança e a manutenção periódica necessária, e assegure-se de que todos os reparos sejam feitos de forma apropriada.

Conheça e obedeça todas as normas de navegação marítima e leis de vias navegáveis. Os operadores devem completar um curso de segurança para navegação. Tais cursos são oferecidos nos E.U.A. por: 1. The U.S. COAST GUARD AUXILIARY (Guarda Costeira Auxiliar), 2. THE POWER SQUADRON (Esquadrão de Barcos a Motor), 3. The RED CROSS (Cruz Vermelha) e 4. o órgão estadual responsável pela implementação das leis de navegação. Informações podem ser obtidas através do “Hot-line” para barcos 1-800-368-5647, ou do número 1-800-336-BOAT da Boat U.S. Foundation (Fundação Americana de Barcos).

Certifique-se de que todos os ocupantes do barco estejam corretamente sentados. Não permita que nenhuma pessoa sente ou trafegue em qualquer parte do barco que não sirva para tal finalidade. Isto inclui sentar-se do encosto dos assentos, nas borrachas, na travessa, na proa, no convés, nos assentos elevados para pesca, em qualquer assento giratório para pesca; em qualquer parte do barco que possa fazer com que uma pessoa seja projetada para fora ou para dentro do barco no caso de aceleração abrupta, parada brusca do barco, perda inesperada de controle do barco ou movimento abrupto do mesmo.

Nunca navegue sob a efeito de bebidas alcóolicas ou de drogas. Estas substâncias prejudicam seu discernimento e reduzem sua capacidade de reagir com rapidez.

Prepare outros operadores do barco. Ensine pelo menos uma pessoa a bordo as noções básicas de partida e operação do Sport Jet e do manejo do barco caso o operador (timoneiro) fique incapacitado ou caia fora do barco.

Entrada de passageiro no barco. Pare o motor sempre que os passageiros estiverem entrando e saindo do barco, ou quando estiverem perto da traseira (da popa e da hélice). Colocar a marcha em neutro não é suficiente.

Fique sempre alerta. O operador é legalmente responsável por “manter vigilância visual (e auditiva)”. O operador deve ter a visão desobstruída, especialmente à frente. Nenhum passageiro, carga ou assento para pesca deve obstruir a visão do operador durante operação do barco, nas velocidades acima de marcha lenta.

(continua na próxima página)

ob

INFORMAÇÕES GERAIS

SUGESTÕES PARA NAVEGAR COM SEGURANÇA (CONTINUAÇÃO)

Não mantenha nunca o barco muito próximo de um esquiador à sua frente, porque ele poderá cair. A título de exemplo, um barco, à velocidade de 40 quilômetros por hora, atingirá em 5 segundos um esquiador caído a 60 metros à sua frente.

Observe esquiadores na água. Ao usar o barco para esqui aquático ou para atividades semelhantes, o operador do barco deve cuidar para que o esquiador que tenha caído permaneça sempre do seu lado do barco, durante a volta do barco, para atendê-lo. O operador deve manter sempre à vista o esquiador que tenha caído e jamais deverá usar a marcha à ré para voltar ao esquiador ou a uma pessoa na água.

Informe a ocorrência de acidentes. Relate os acidentes às autoridades locais, conforme exigido por lei.

Evite as situações de água rasa. Evite operar o seu Sport Jet em água muito rasa ou onde exista uma quantidade notável de ervas ou detritos flutuantes. Sempre esteja em pelo menos 60 a 90 cm de água, especialmente quando acelerar a partir da marcha lenta. Qualquer matéria solta como areia, conchas, pedras, algas, grama, etc. pode ser absorvida pela bomba e causar os seguintes problemas:

- superaquecimento do motor
- perda da direção
- objetos expelidos pela bomba como projéteis em alta velocidade

obl6h

REGISTRO DOS NÚMEROS DE SÉRIE

Motor E Bomba De Jato

É importante anotar estes números para referência futura. O local do número de série é mostrado na página seguinte. Os números de série do motor e da bomba de jato são diferentes e únicos. Para a sua conveniência, um decalque contendo os números de série da cabeça de força e da bomba está localizado na tampa do volante.

ob

INFORMAÇÕES GERAIS

gob51

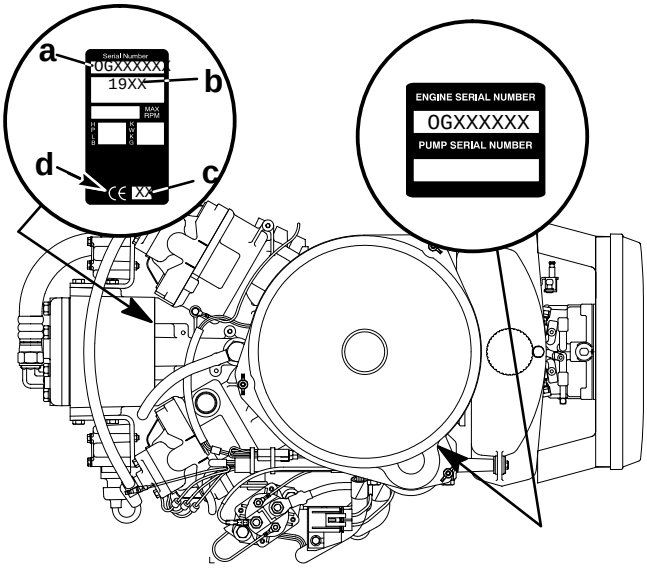

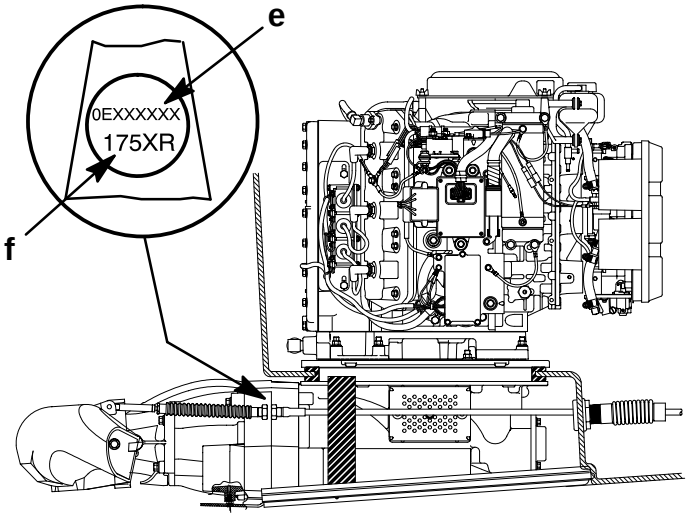

obl4h

a - Número de Série do Motor

b - Ano do Modelo

c - Ano de Fabricação

d - Insígnia Européia Certificada

e - Número de Série da Bomba

f - Potência

ob

INFORMAÇÕES GERAIS

obm24h

ESPECIFICAÇÕES

Modelos	Sport Jet 175XR[2]
Potência em HP	175
Quillowatts	130,5
Faixa de RPM à Máxima Aceleração	5000-5500
Velocidade de Marcha Lenta	1000–1100 RPM
Número de Cilindros	6
Cilindrada do Pistão	2507 cm3
Diâmetro do Cilindro	89 mm
Curso	67 mm
Vela de Ignição	NGK BU8H*
Gasolina Recomendada	Consulte a Seção “Combustível”
Óleo Recomendado	Consulte a Seção “Combustível”
Classificação da Bateria (mínima)	670 A de Arranque Marinho (MCA) ou 520 A de Arranque a Frio (CCA)

* Use Velas de Ignição NGK BUZ8H onde for necessária a supressão (RFI) da Interferência de Freqüência de Rádio.

ob

INFORMAÇÕES GERAIS

gob52

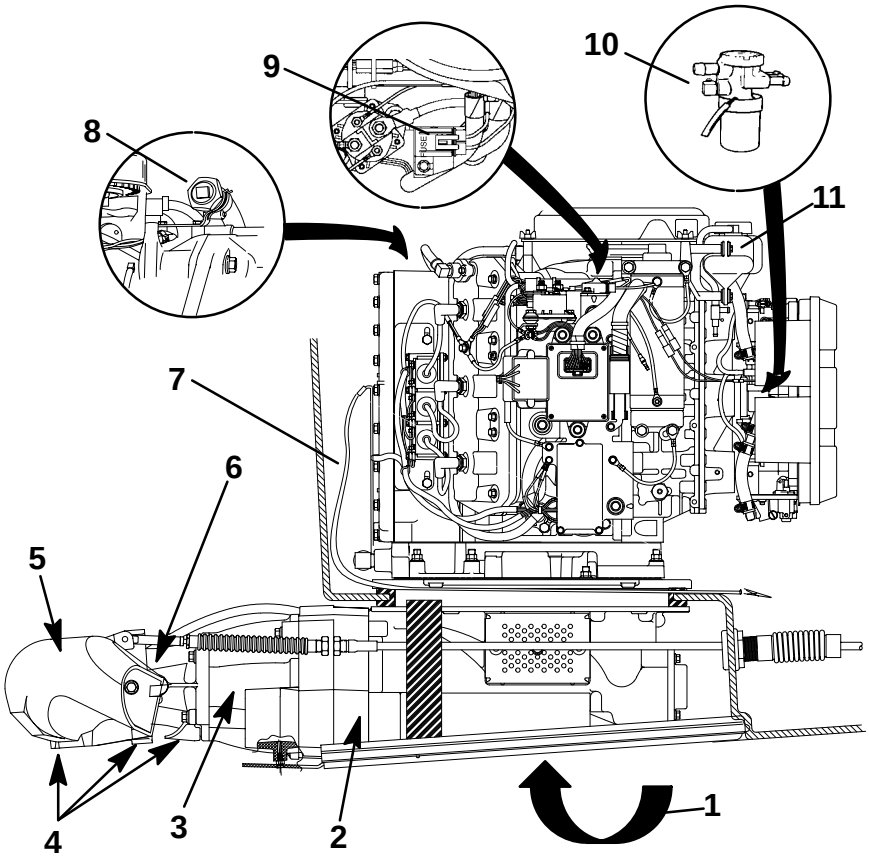

obn14h

IDENTIFICAÇÃO DO COMPONENTE

1. Entrada de Água
2. Anel de Desgaste
3. Estator
4. Ânodos
5. Defletor de Ré
6. Leme
7. Sifão do Porão
8. Adaptador de Lavagem
9. Fusível
10. Válvula de Partida com Chave que gira (Botão de Desligamento Manual na parte superior)
11. Tanque de Reserva de Óleo Montado no Motor

oe

COMBUSTÍVEL E ÓLEO

oeb6h

RECOMENDAÇÕES SOBRE A GASOLINA

Estados Unidos E Canadá

Use uma marca conhecida de gasolina sem chumbo para automóvel que tenha o índice de octanas declarado de no mínimo 87. As gasolinas de qualidade média para automóvel que contenham limpador do injetor de combustível são preferíveis devido à limpeza interna adicional do motor. A gasolina com chumbo não é recomendada.

Internacional

Use uma marca conhecida de gasolina sem chumbo para automóvel que tenha o índice de octanas declarado de no mínimo 90RON. As gasolinas para automóvel que contenham limpador do injetor de combustível são preferíveis devido à limpeza interna adicional do motor. A gasolina com chumbo é aceitável em áreas onde a gasolina sem chumbo não estiver disponível.

Álcool Na Gasolina

Nós não recomendamos o uso de gasolina que contenha álcool por causa da possibilidade do efeito adverso que o álcool pode ter no sistema de combustível. Em geral, se somente a gasolina contendo álcool estiver disponível, ela não deve conter mais de 10% de etanol ou 5% de metanol e recomenda–se a adição de um Filtro de Combustível Separador de Água.

Se for usada a gasolina contendo álcool for usada ou se você suspeitar da presença de álcool na sua gasolina, aumente a sua inspeção do sistema de combustível, verificando visualmente se há anormalidades ou vazamentos de combustível.

A gasolina que contenha álcool pode causar os seguintes problemas no seu motor de popa e no sistema de combustível:

- Corrosão das peças metálicas.
- Deterioração de peças plásticas e de elastômeros.
- Desgaste e avaria de peças internas do motor.
- Dificuldades de partida e operação.
- Aprisionamento de vapores ou insuficiência de combustível.

Alguns destes efeitos adversos são causados pela tendência da gasolina que contém álcool de absorver umidade do ar, resultando em uma fase de água e álcool que se separa da gasolina no tanque de combustível.

Os efeitos adversos do álcool são mais severos com metanol e são piores com o aumento do teor de álcool.

oe

COMBUSTÍVEL E ÓLEO

oec7h

RECOMENDAÇÕES SOBRE O ÓLEO

Use o Óleo para Motor de Popa de 2 Tempos TC–W3 Quicksilver ou Mercury Precision Lubricants Certificado pela BIA/NMMA.

Consulte periodicamente o seu revendedor para obter as recomendações mais recentes sobre óleo e gasolina. Se o Óleo para Motor de Popa Quicksilver ou Mercury Precision Lubricants não estiver disponível, substitua–o por um óleo para motor de popa de 2 Tempos de outra marca que seja Certificado TC–W3 pela NMMA. O uso de um óleo inferior para motor de popa de 2 Tempos pode reduzir a durabilidade do motor. Avarias resultantes do uso de um óleo inferior podem não ser cobertas pela garantia limitada.

oeg4h

MISTURA DE GASOLINA/ÓLEO PARA AMACIAMENTO DE UM MOTOR NOVO

Use uma mistura de gasolina/óleo na proporção de 50:1 (2%) no primeiro abastecimento do tanque de combustível. Siga a tabela abaixo para obter as proporções de mistura. O uso dessa mistura de combustível, combinado com o óleo fornecido pelo sistema de injeção de óleo, proporcionará a lubrificação necessária durante o amaciamento do motor.

Depois que a mistura de combustível para amaciamento for consumida, é desnecessário acrescentar óleo à gasolina.

NOTA*: Ao fim do período de amaciamento, inspecione visualmente para ver se baixou o nível de óleo no tanque da injeção de óleo. O uso de óleo indica que o sistema injetor de óleo está funcionando corretamente.*

oeh2h

Tabela de proporção de mistura de gasolina e óleo

Proporção de Gasolina/Óleo	3,8 litros de Gasolina	11,5 litros de Gasolina	23 litros de Gasolina
50:1 (2%)	89 ml de óleo	237 ml de óleo	473 ml de óleo

oer2h

MISTURA DE GASOLINA E ÓLEO – PARA O AMACIAMENTO

Tanque Portátil – Despeje 4 litros de gasolina dentro do tanque. Acrescente a quantidade correta de óleo e misture completamente. Acrescente o restante da gasolina.

Tanque Integrado – Usando um funil, despeje a quantidade correta de óleo lentamente com a gasolina à medida que o tanque for abastecido.

oe

COMBUSTÍVEL E ÓLEO

goe8

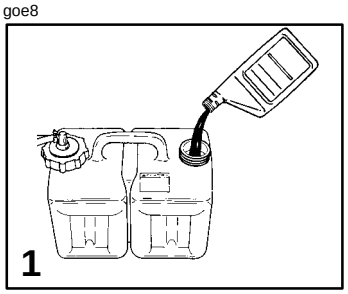

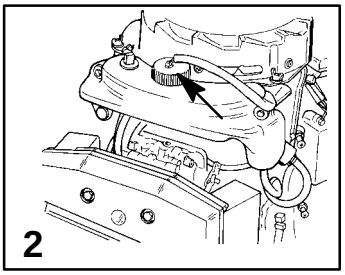

oeo1h

ABASTECENDO O TANQUE DE ÓLEO REMOTO

1 Remova a tampa de abastecimento e abasteça com o óleo especificado. A capacidade do tanque de óleo é de 11,5 litros. Reinstale a tampa de abastecimento e aperte–a firmemente.

O tanque de óleo remoto está pressurizado pela pressão do cárter do motor. Ele alimenta o tanque de óleo que está montado no motor. Este tanque montado no motor fornece óleo para a bomba de injeção de óleo.

IMPORTANTE: Assegure–se sempre de que as tampas do tanque de óleo estejam apertadas firmemente. Um vazamento de ar evitará o fluxo de óleo para o motor.

ABASTECIMENTO DO TANQUE DE ÓLEO MONTADO NO MOTOR

NOTA*: O abastecimento deste tanque é necessário apenas se o nível de óleo cair alguma vez e se o sistema de advertência do baixo nível de óleo for ativado.*

2 Remova a tampa de abastecimento e abasteça até o topo com o óleo especificado. Reinstale a tampa de abastecimento e aperte–a firmemente.

oe

COMBUSTÍVEL E ÓLEO

oee6h

ABASTECIMENTO DO TANQUE DE COMBUSTÍVEL

⚠ AVISO

Evite ferimentos graves e morte devido a incêndio ou explosão de gasolina. Desligue sempre o motor e NÃO fume ou permita a existência de chamas ou faíscas na área, enquanto se abastece o tanque de combustível.

Abasteça os tanques de combustíveis ao ar livre, longe do calor, faíscas e chamas abertas.

Desligue sempre o motor antes de abastecer os tanques.

Não encha demasiado os tanques de combustível. O combustível aumentará de volume na medida que sua temperatura sobe e poderá vazar sob pressão.

Abastecimento de Tanques Fixos de Combustível

Coloque bem devagar o volume correto de óleo, junto com a gasolina, na medida em que o tanque vai sendo cheio.

Abastecimento de Tanque de Combustível Portátil

Retire do barco os tanques portáteis de combustível, para reabastecê-los.

Coloque no tanque de combustível todo o volume de óleo, junto com aproximadamente um galão da gasolina. Misture completamente e, em seguida, coloque o restante da gasolina no tanque.

Colocação do tanque portátil de combustível no barco

Coloque o tanque de combustível no barco de modo que o respiradouro do tanque fique mais alto do que o nível de combustível do tanque, em condições normais de operação do barco.

CARACTERÍSTICAS E CONTROLES

gog129

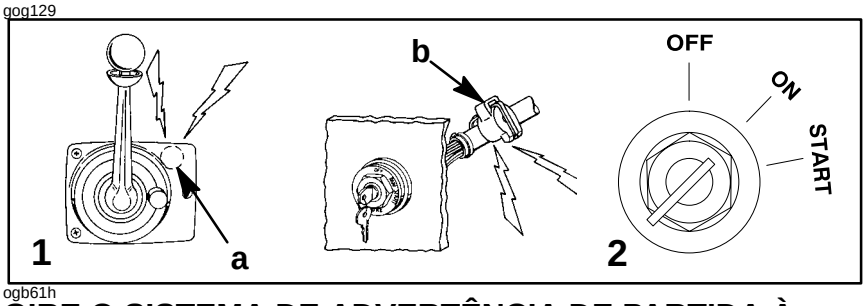

ogb61h

GIRE O SISTEMA DE ADVERTÊNCIA DE PARTIDA À CHAVE

1 O sistema de advertência incorpora um alarme que está localizado dentro do barco. O alarme pode estar localizado dentro do controle remoto (a) ou debaixo do painel (b) conectado ao interruptor da chave de ignição.

O sistema foi projetado para o alarme emitir um “bipe” contínuo ou “bipes” curtos intermitentes. Isto alertará o operador e ajudará a identificar os seguintes problemas relacionados:

Sistema de Advertência de Partida à Chave		
Função	**Som**	**Descrição**
Partida	Um “bipe”	Teste do Sistema Normal
Baixo Nível de Óleo	Quatro “bipes”	Baixo Nível de Óleo no Tanque Montado no Motor
Superaquecimento	Contínuo	Temperatura excessiva do motor

2 Quando a chave de ignição for inicialmente girada para a posição de ligar (“on”), o alarme emitirá um “bipe” como teste para avisá–lo de que o sistema está trabalhando. Se este teste não ocorrer como foi indicado, isso indicará um problema. Providencie para que o seu revendedor inspecione o motor.

(continua na próxima página)

gog130

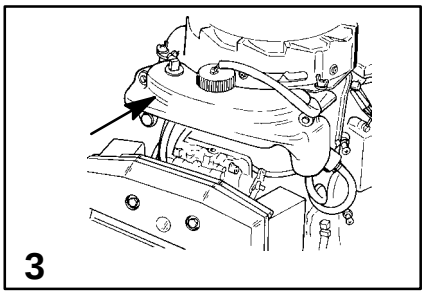

ogb62h

SISTEMA DE ADVERTÊNCIA (CONTINUAÇÃO)

O Alarme Soa Com “bipes” Curtos Intermitentes

Problemas: Nível baixo de óleo no sistema de injeção de óleo.

1 O sistema é ativado quando o nível de óleo do tanque de reserva de óleo montado no motor cai para o nível de reserva. Você ainda tem uma reserva de óleo restante para 30 minutos de operação à máxima velocidade.

NOTA*: O tanque de óleo montado no motor juntamente com o tanque de óleo remoto terão que ser reabastecidos (consulte Sistema de Combustível).*

CARACTERÍSTICAS E CONTROLES

SISTEMA DE ADVERTÊNCIA (CONTINUAÇÃO)

O Alarme Soa Continuamente

Problema – Motor superaquecido. O sistema de advertência é ativado quando a temperatura do motor está demasiadamente quente.

Se o motor superaquece, reduza imediatamente a velocidade do acelerador para a marcha lenta. Coloque o motor em neutro.

Desligue o motor e verifique se a entrada de água tem obstrução. Se nenhuma obstrução for encontrada, isso pode indicar um entupimento no sistema de resfriamento. Tente utilizar o adaptador de lavagem para soltar o entupimento; se você não tiver êxito, providencie que a unidade seja inspecionada pelo seu revendedor. A operação do motor enquanto estiver superaquecido causará avaria no motor. Veja a nota seguinte.

Se a entrada de água estiver limpa e o alarme continua a soar, ainda pode haver uma insuficiência de água de resfriamento ou um problema no motor. Desligue o motor e providencie a inspeção dele pelo seu revendedor. A operação do motor enquanto estiver superaquecido causará avarias no motor. Veja a seguinte nota.

NOTA*: Se você estiver em uma situação difícil, desligar o motor e deixá–lo esfriar completamente lhe dará algum tempo de operação em baixa velocidade (marcha lenta) antes de que o motor comece a superaquecer outra vez.*

O problema do superaquecimento deve ser corrigido antes de que você possa continuar a operar normalmente.

og

CARACTERÍSTICAS E CONTROLES

gog131

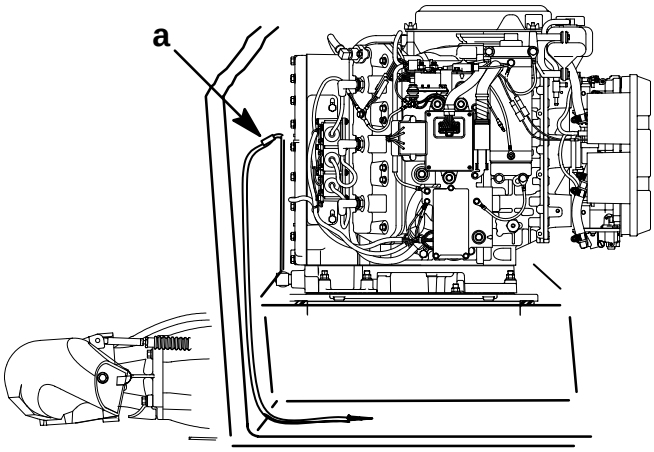

osa2h

SIFÃO DO PORÃO

O Sport Jet incorpora uma característica de sifonagem automática do porão. O sifão do porão está trabalhando sempre que o motor estiver operando com velocidades superiores à de marcha lenta. O rendimento máximo do sifão do porão é realizado acima de 3000 rpm.

A água que sai do esguicho da bomba de jato cria uma sucção ou um vácuo na mangueira afixada no esguicho. A mangueira é encaminhada e posicionada no porão, no lado do túnel do jato.

O sistema de sifão do porão incorpora um bloqueador de sifão que evita que água retorne para o barco quando o motor estiver desligado.

Cada bloqueador de sifão (a) requer inspeção periódica para garantir a sua operação adequada. Os furos de ar de 0,508 mm devem permanecer abertos, sem nenhuma obstrução. O bloqueador de sifão deve estar localizado acima da linha d'água.

of

OPERAÇÃO

ofa5h

LISTA DE VERIFICAÇÃO PRÉ–PARTIDA

- ☐ O operador conhece os procedimentos de operação e do barco, bem como os de navegação com segurança.
- ☐ Um dispositivo de flutuação pessoal aprovado de tamanho adequado para cada pessoa a bordo e de fácil acesso (é a lei).
- ☐ Conhece a capacidade de carga máxima. Verifique a placa de capacidade do barco.
- ☐ Verifique o estoque de combustível.
- ☐ Verifique o nível de óleo no tanque de óleo dos modelos injetados a óleo.
- ☐ Assegure–se de que o tampão de drenagem do barco esteja instalado.
- ☐ Diga a alguém onde você está indo e quando espera retornar.
- ☐ É ilegal operar um barco sob a influência de álcool ou drogas.
- ☐ Conheça as águas que estará usando: marés, correntes, bancos de areia, rochedos e outros perigos.
- ☐ Faça as verificações de inspeção relacionadas no Programa de Inspeção e Manutenção. Consulte a Seção de Manutenção.
- ☐ Opere o exaustor do porão no mínimo por 4 minutos para remover quaisquer gases explosivos do compartimento do motor. Se o barco não estiver equipado com um exaustor de porão, abra a escotilha do motor e deixe–a aberta ao dar partida no motor.
- ☐ Antes de lançar o barco na água, examine se há obstruções na entrada de água do Sport Jet que pode evitar o bombeamento da água.
- ☐ Verifique se a direção tem operação livre.
- ☐ Verifique se há detritos ao redor do leme de direção e do defletor de ré os quais podem bloquear ou atrapalhar a operação.

of

OPERAÇÃO

ofb9h

INSTRUÇÕES DE OPERAÇÃO ESPECIAIS

Operação Na Água

Um barco Sport Jet tem características de manejo substancialmente diferentes comparadas com as de um barco propulsionado por uma hélice. É recomendável que você se adapte a estas características, fazendo ensaios em águas abertas com velocidades lentas e altas.

Embora as aplicações de Sport Jet não apresentem alguns dos riscos associados com os sistemas de propulsão por hélice, os seguintes passos devem ser sempre lembrados:

1 O Sport Jet funciona puxando água pela entrada de água inferior e o redirige para trás, a fim de criar o empuxo de marcha a vante. O Sport Jet tem um leme dirigível que pode direcionar o empuxo do jato para a direita ou para a esquerda. Se o motor pára ou a água é bloqueada, isto parará o empuxo do jato, fazendo com que o barco diminua a sua velocidade até parar. Entretanto, enquanto está diminuindo a sua velocidade, não haverá nenhuma capacidade de dirigir, uma vez que a direção é dependente do empuxo do jato.

⚠ CUIDADO

Se o Sport Jet estiver amarrado a um cais, assegure–se de que cabos longos não estejem na água quando você der partida no motor. Os cabos podem ser puxados pela entrada da bomba de jato, causando avarias.

2 Evite o uso de neutro quando esquiar para minimizar a chance de que o cabo de esqui possa ser puxado pela entrada da bomba de jato. Desligue o motor quando estiver esperando por esquiadores. Assegure–se de que o cabo de esqui esteja afastado antes de dar partida no motor.

3 Evite áreas que contenham ervas ou atravessar áreas que contenham ervas em altas velocidades. Se não puderem ser evitadas, conserve o barco em planeio até que esteja afastado de áreas que contenham ervas.

NOTA: *Quando operar em áreas infestadas de ervas, carregue um "Quicksilver ou Mercury Precision Weed Rake" P/N 830116A1.*

(continua na próxima página)

of

OPERAÇÃO

INSTRUÇÕES DE OPERAÇÃO ESPECIAIS (CONTINUAÇÃO)

4 Evite operar o seu Sport Jet em água muito rasa ou onde existir uma quantidade notável de detritos ou ervas, especialmente quando acelerar desde a marcha lenta. Qualquer material solto tal como areia, conchas, pedras, algas, grama, etc. podem ser absorvidos pela bomba e causar os seguintes problemas:

- superaquecimento do motor
- perda da direção
- avaria no anel de desgaste do impulsor e no estator
- objetos expelidos da bomba como projéteis em alta velocidade

5 Ao aproximar o barco da praia, use a marcha lenta com a marcha a vante para atingir a praia. Desligue o motor sem mudar o câmbio para neutro. Ao sair, empurre o barco para a água que tenha entre 60 cm a 90 cm aproximadamente de profundidade. Dê partida no motor e mude a alavanca para marcha a vante, evite o uso de neutro e da marcha à ré em água rasa.

6 Se a entrada do jato se tornar suja de tal forma que o barco não possa alcançar as velocidades de planeio, pode ser possível limpar as obstruções da seguinte forma *(faça esta manobra somente numa área que esteja afastada de obstáculos e perigos, visto que o controle da direção será perdido momentaneamente)*:

a. Opere o barco em marcha a vante com a velocidade máxima de não–planeio obtenível e vire à esquerda.

b. Desligue o motor enquanto estiver em marcha a vante.

Fazer uma curva com o barco e deixá–lo em marcha a vante permite que a água flua em sentido contrário pelo jato e através da entrada. À medida que o barco vai diminuindo a sua velocidade até parar, a água poderia lavar a obstrução.

7 Quando o Sport Jet estiver em neutro, o impulsor de transmissão continua a girar. Entretanto, o defletor de ré está posicionado de modo que parte do empuxo a vante é desviada para criar o empuxo de marcha à ré. Este equilíbrio aproximado de empuxos a vante e à ré minimizará qualquer movimento do barco. Contudo, porque o impulsor está sempre girando e criando empuxo quando o motor está operando, o barco pode tender a deslocar–se lentamente para frente ou para trás. Isto é normal para um barco impulsionado por jato, de transmissão direta. O operador deve estar ciente disso e ser cauteloso todas as vezes que o motor estiver operando.

of

OPERAÇÃO

INSTRUÇÕES DE OPERAÇÃO ESPECIAL (CONTINUAÇÃO)

⚠ AVISO

Evite ferimentos, morte ou danos patrimoniais causados pela colisão devido à perda do controle direcional. O controle direcional é derivado do empuxo do jato de água. Por conseguinte, deve–se ter muita cautela ao manobrar com altas velocidades em áreas onde os detritos (ervas, areia, pedras, etc.) possam ser recolhidos pelo Sport Jet. Isto pode eliminar ou reduzir o empuxo do jato e desse modo afetar diretamente o controle direcional do barco. O controle direcional do barco também pode ser reduzido substancialmente ou ser perdido completamente pela perda súbita de potência tal como ficar sem gasolina, retroceder rapidamente o acelerador, girar o interruptor de ignição para a posição de desligar ou ativar o interruptor de parada de corda. Lembre–se de que a sua capacidade para tomar uma ação evasiva é dependente do empuxo suficiente do jato para controlar o seu barco.

8 O Sport Jet está sempre puxando água para dentro da carcaça quando o motor está operando. NÃO opere o Sport Jet com a grade removida da entrada de água. Conserve as suas mãos, pés, cabelo, roupa solta, colete salva–vidas, etc. longe da entrada de água localizada no fundo do barco. Nunca introduza um objeto dentro da entrada de água ou do esguicho de saída de água quando o motor estiver operando.

⚠ AVISO

Evite ferimentos resultantes do contato com o impulsor em rotação ou evite ter o seu cabelo, roupa ou objetos soltos puxados para dentro da entrada de água e enrolados ao redor do eixo do impulsor. Fique afastado da entrada de água e nunca introduza um objeto dentro da entrada de água ou do esguicho de saída de água quando o motor estiver operando.

of

OPERAÇÃO

INSTRUÇÕES DE OPERAÇÃO ESPECIAL (CONTINUAÇÃO)

Operação Em Temperaturas De Congelamento

Se houver uma probabilidade de formação de gelo na água, o barco deve ser removido da água e o Sport Jet deve ser drenado completamente de água. Se gelo se formar no nível de água dentro do Sport Jet, ele bloqueará o fluxo de água para o motor, causando possivelmente avarias.

Operação Em Água Salgada Ou Poluída

Nós recomendamos que você lave as passagens internas de água do seu motor com água doce depois de cada vez que operar em água salgada ou poluída. Isso evitará que uma acumulação de sedimentos entupa as passagens de água. Consulte os procedimentos de lavagem na Seção de Manutenção.

O seu barco e Sport Jet devem ser removidos da água quando não estiverem em uso.

Lave o exterior e o interior do Sport Jet com água doce depois de cada uso. Pulverize mensalmente “Quicksilver ou Mercury Precision Corrosion Guard” (Protetor contra a Corrosão Quicksilver ou Mercury Precision) no exterior do motor, nos componentes elétricos e em outras superfícies metálicas (não o pulverize nos ânodos de controle de corrosão já que isto reduzirá a eficácia dos ânodos).

Operação Em Altitudes Elevadas

A operação do seu Sport Jet em uma elevação superior a 762 m acima do nível do mar pode exigir uma mudança de giglê do carburador. Consulte o seu revendedor. Isto reduzirá a perda de desempenho normal resultante da falta de oxigênio que causa uma mistura de combustível demasiadamente rica em altitudes elevadas.

IMPORTANTE: Para evitar graves avarias no motor causadas por uma mistura de combustível pobre, NÃO opere o seu Sport Jet (se os giglês dos carburadores foram trocados para a operação em altitude elevada) em uma altitude inferior, a não ser que os giglês dos carburadores tenham sido trocados novamente para corresponder à nova altitude.

of

OPERAÇÃO

ofd4h

PROCEDIMENTO DE AMACIAMENTO DO MOTOR

⚠ CUIDADO

Avarias severas no motor podem resultar do não–cumprimento dos Procedimentos de Amaciamento do Motor.

Mistura De Combustível De Amaciamento Do Motor

Use uma mistura de gasolina/óleo numa proporção de 50:1 (2%) no primeiro tanque de combustível. O uso dessa mistura combinado com o óleo do sistema de injeção de óleo fornecerá a lubrificação adequada durante o amaciamento do motor.

Procedimento De Amaciamento Do Motor

Varie a posição do acelerador durante a primeira hora de operação. Durante a primeira hora de operação, evite permanecer numa velocidade constante por mais de dois minutos e evite manter a aceleração máxima durante muito tempo.

of

OPERAÇÃO

gof117

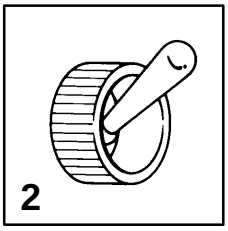

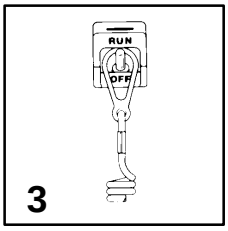

ofe41h

PARTIDA DO MOTOR

Antes de dar partida, leia a Lista de Verificação Pré–partida, as Instruções de Operação Especiais e o Procedimento de Amaciamento do Motor na primeira parte desta Seção de Operação.

1 Não dê partida no Sport Jet a não ser que haja fornecimento de água para o motor. Assegure–se de que a entrada de água esteja submersa. Se for utilizado o Adaptador de Lavagem, assegure–se de que a torneira de água esteja aberta e de que a água esteja fluindo pelo motor antes de dar partida. Ao usar o Adaptador de Lavagem NÃO opere o motor com velocidades superiores a marcha lenta.

⚠ CUIDADO

Nunca dê partida no motor ou opere o Sport Jet (ainda que seja por um momento) sem que haja circulação de água através do sistema de resfriamento para evitar avarias na unidade.

2 Antes de dar partida, opere o exaustor do porão no mínimo por 4 minutos para remover quaisquer gases explosivos do compartimento do motor. Se o barco não for equipado com um exaustor de porão, abra a tampa ou a escotilha do motor e deixe–a aberta ao dar partida no motor.

É também aconselhável utillizar o seu nariz para detectar quaisquer gases de combustível. Se gases de combustível forem detectados, a fonte de combustível aberta deve ser localizada e eliminada.

gof118

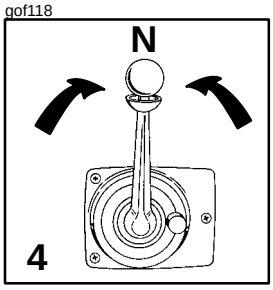

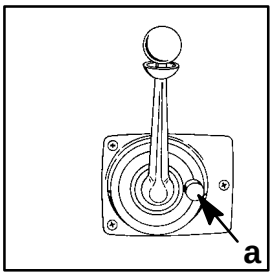

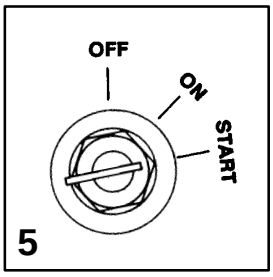

ofe37h

PARTIDA DO MOTOR (CONTINUAÇÃO)

3 Assegure–se de que o interruptor de parada de corda esteja conectado adequadamente nas duas pontas (do operador e interruptor) e de que o interruptor esteja na posição de “RUN” (MARCHA).

4 Mova a alavanca do controle remoto para a posição neutra (N). NÃO avance o acelerador.

NOTA*: O Sport Jet utiliza um enriquecedor elétrico para dar partida num motor frio. O avanço do acelerador incapacitará o enriquecedor. Uma característica de “acelerador somente” está disponível ao puxar o botão (a) para fora e ao avançar a alavanca do câmbio/acelerador. Utilize somente num motor afogado.*

5 Gire a chave de ignição para a posição de “START” (PARTIDA). Se o motor falhar e não arrancar em dez segundos, volte a chave para a posição de “ON” (LIGAR), espere 30 segundos e tente outra vez.

⚠ CUIDADO

Com as rpm altas em neutro, o barco pode deslocar–se lentamente para frente.

6 Deixe o motor aquecer por vários minutos antes de fazer a mudança de marcha e avançar o acelerador.

NOTA*: Se o motor não continuar operando depois da partida, avance a alavanca do acelerador e dê partida no motor outra vez.*

of

OPERAÇÃO

gof119

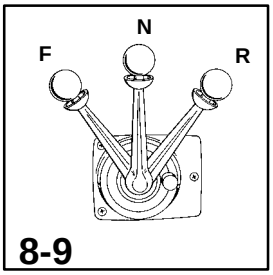

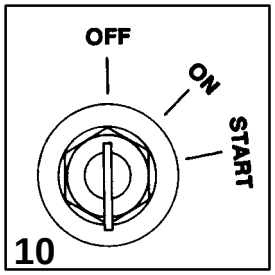

onc1h

MUDANÇA DE MARCHA

7 O seu Sport Jet tem três posições para proporcionar operação em Marcha a vante, Neutro e em Marcha à Ré:

a. **Marcha a vante (F)** – tem toda a água saindo do esguicho de saída de água para proporcionar o empuxo a vante e o movimento do barco para frente.

b. **Neutro (N)** – tem o defletor de ré cobrindo a metade do esguicho de saída de água para distribuir o empuxo para frente e para trás. O impulsor continua a girar e o barco pode tender a se deslocar em uma direção. Isto é normal para um barco impulsionado por jato, de transmissão direta. **Tenha muita cautela sempre que o motor estiver operando.**

c. **Marcha à ré (R)** – tem o defletor de ré cobrindo o esguicho de saída de água completamente para desviar o fluxo de saída de água para frente a fim de inverter o movimento do barco.

8 Depois de fazer a mudança da alavanca para marcha a vante ou para marcha à ré, avance a alavanca mais além para aumentar a velocidade.

NOTA*: Os operadores devem praticar a manobra de parada a fim de familiarizar–se com o manejo do propulsor de jato.*

9 Para parar o barco normalmente, passe a alavanca de mudança de marcha do Sport Jet para a posição de neutro. **Tenha cuidado ao fazer a mudança de marcha e nas curvas já que resultará em alguma perda de controle da direção.** Lembre–se de que o controle de direção é dependente do empuxo produzido.

ofm6h

PARANDO O MOTOR

10 Reduza a velocidade do motor e coloque a alavanca de mudança de marcha do Sport Jet para a posição de neutro. Gire a chave de ignição para a posição de “OFF” (DESLIGAR).

oh

MANUTENÇÃO

omw3h

CUIDADOS COM O SPORT JET

Para conservar o seu Sport Jet nas melhores condições de operação, é importante que o Sport Jet receba inspeções periódicas e a manutenção relacionada no Programa de Inspeção e Manutenção. Nós solicitamos que você providencie a manutenção adequada dele para garantir a sua segurança e a dos seus passageiros, como também para conservar a sua confiabilidade.

Anote a manutenção realizada no Registro de Manutenção que está localizado nas últimas páginas deste livro. Guarde todos os pedidos de serviço de manutenção e recibos.

⚠ AVISO

A inspeção e o serviço de manutenção negligenciados do seu Sport Jet ou a tentativa de realizar a manutenção ou o conserto do seu Sport Jet quando você não estiver familiarizado com os procedimentos de manutenção e de segurança corretos pode causar lesões corporais, morte ou defeito no produto.

SELEÇÃO DE PEÇAS DE REPOSIÇÃO PARA O SEU SPORT JET

Registre a manutenção realizada no Registro de Manutenção ao final deste manual. Guarde todas as ordens de serviço de manutenção e os recibos.

⚠ AVISO

O uso de uma peça de reposição que seja inferior a peça original pode resultar em lesões corporais, morte ou defeito no produto.

oh

MANUTENÇÃO

ohd29h

PROGRAMA DE INSPEÇÃO E MANUTENÇÃO

Antes De Cada Uso

1. Verifique se o interruptor de parada de corda desliga o motor.
2. Inspecione visualmente se o sistema de combustível tem com deterioração ou vazamentos.
3. Verifique o compartimento do motor e use o seu nariz para detectar quaisquer gases de combustível.
4. Verifique se os sistemas de aceleração, de câmbio e de direção têm componentes fouxos ou entravados.

Depois De Cada Uso

1. Lave todos os depósitos de sal com água doce se operar em água salgada.
2. Lave o sistema de resfriamento do motor se operar em água salgada ou poluída. (Página 45)

A Cada 10 Horas Ou Uma Vez Por Mês

1. Verifique o sistema de sifão do porão. (página 49)
2. Inspecione os foles dos cabos: desgaste, roçamento ou vazamento.
3. Inspecione a bateria. (página 44)
4. Verifique a condição de aperto dos parafusos, porcas e de outros prendedores.

oh

MANUTENÇÃO

PROGRAMA DE INSPEÇÃO E MANUTENÇÃO

A Cada 50 Horas De Uso Ou Uma Vez Por Mês

1. Verifique o nível e o estado do lubrificante da carcaça do impulsor. (página 46)
2. Verifique os ânodos de controle de corrosão. (página 43)
3. Verifique a condição de aperto dos parafusos, porcas e outros prendedores.

A Cada 100 Horas De Uso Ou Uma Vez A Cada Temporada

1. Inspecione e limpe as velas de ignição. (página 44)
2. Ajuste os carburadores (se for necessário).
3. Verifique o ajuste da sincronização do motor.
4. Drene e substitua o lubrificante da carcaça do impulsor. (página 46)
5. Drene e substitua o lubrificante da carcaça do estator. (página 47)
6. Remova o impulsor e lubrifique o eixo do impulsor com “Mercury Preicison Lubricants ou Quicksilver 2–4–C w/Teflon” (Mercury Preicison Lubricants ou Quicksilver 2–4–C com Teflon) para evitar que o impulsor se entrave no eixo.
7. Remova os depósitos do motor com “Mercury Preicison Lubricants ou Quicksilver Power Tune Engine Cleaner” (Limpador do Motor Ajustador de Potência Mercury Preicison Lubricants ou Quicksilver)
8. Substitua o filtro da mangueira de combustível do motor. (página 42)

Antes De Períodos De Armazenamento

1. Consulte Preparação para Armazenamento. (página 50)

goh212

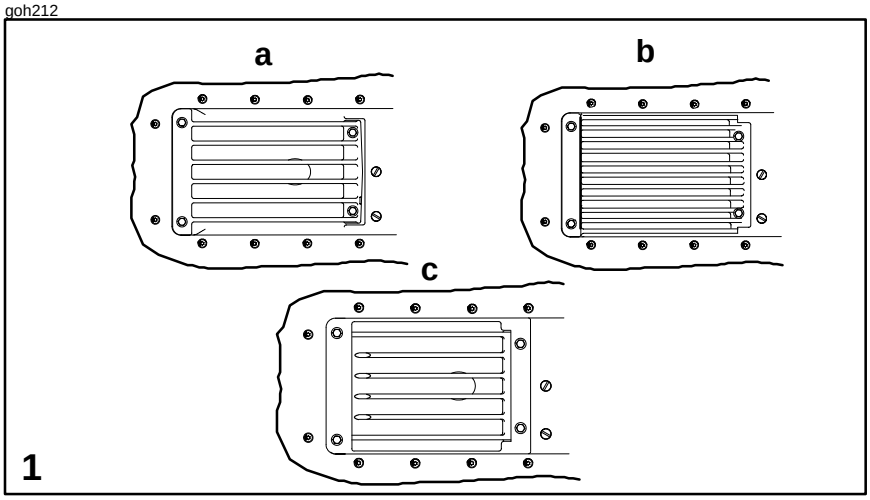

omx5h

LIMPEZA DE UMA ENTRADA DE ÁGUA ENTUPIDA

1 A grade padrão (a) foi planejada para uso geral. A grade opcional para pedras (b) deverá ser utilizada a fim de operar em lugares pedregosos ou rasos. Uma grade opcional Hydro–Surge (para ervas) (c) também está disponível.

Grade Padrão e Grade para Pedras

Se ervas ou detritos entupirem a entrada de água, o entupimento deverá ser limpado completamente a fim de retornar a unidade ao funcionamento apropriado.

⚠ AVISO

Evite ferimentos ou morte resultantes do contato do impulsor em rotação ou evite ter o seu cabelo, roupa ou objetos soltos puxados para dentro da entrada de água e enrolados ao redor do eixo do impulsor. Não tente limpar manualmente detritos do Sport Jet enquanto o motor estiver funcionando ou o barco estiver na água.

NOTA: *Quando operar em áreas infestadas de ervas, carregue um Ancinho para ervas Mercury Precision ou Quicksilver P/N 830116A1.*

1. Coloque o motor em “off” (desligar) porque o impulsor da bomba ainda estará girando e bombeando água enquanto estiver em neutro. Remova a chave do interruptor de ignição para evitar uma partida acidental.
2. Use um ancinho para ervas a fim de remover o entupimento da grade de entrada de água.

MANUTENÇÃO

LIMPEZA DE UMA ENTRADA DE ÁGUA ENTUPIDA (CONTINUAÇÃO)

3. Limpe os detritos da unidade Sport Jet inteira (entrada de água, impulsor e esguicho). Se o Sport Jet não puder ser limpado facilmente, o barco deve ser retornado ao carro–reboque ou a um levantador de barco para ser transportado antes de que seja feito um trabalho adicional.

4. Pode ser necessário remover a grade de entrada de água da parte inferior do Sport Jet para limpar os detritos provenientes da entrada de água. Remova a grade da entrada de água, removendo os quatro parafusos. Reinstale a grade da entrada de entrada de água com quatro parafusos. Aplique Loctite 242 nas roscas dos parafusos. Aperte os parafusos frontais com um torque de 23 N.m e os parafusos traseiros com 8,5 N.m.

IMPORTANTE: NÃO opere o Sport Jet se a grade da entrada de água não estiver instalada.

omx6h

GRADE HYDRO–SURGE

A grade Hydro–Surge é carregada com mola. Se a entrada ficar entupida, a sucção da bomba abrirá a grade e a água empurrará o bloqueio além da grade e limpará a entrada.

Durante a operação do seu barco com velocidades baixas em áreas cheias de ervas, a grade de entrada pode ficar entupida de ervas. Uma grade entupida fará com que a bomba cavite durante a aceleração (rotação acima da normal sem o empuxo do barco).

Se a grade se entupir, avance lentamente o acelerador para levar o barco até a posição de planeio, assegurando–se de que a bomba não cavite. Continue a avançar o acelerador até que o barco esteja funcionando com a velocidade máxima. A força da água deverá limpar a bomba de quaisquer ervas restantes.

Contudo, em casos extremos, um Ancinho para ervas *Mercury Precision ou Quicksilver P/N 830116A1* pode ser necessário.

oh

MANUTENÇÃO

goh213

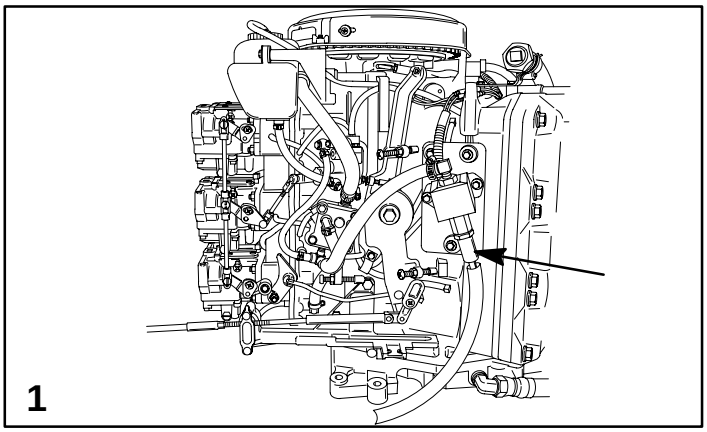

ohh5h

SISTEMA DE COMBUSTÍVEL

⚠ AVISO

Evite ferimentos graves ou morte causados por incêndio ou explosão de gasolina. Siga cuidadosamente todas as instruções de manutenção do sistema de combustível. Desligue sempre o motor e não fume ou permita chamas descobertas ou faíscas na área enquanto estiver sendo feita a manutenção de qualquer peça do sistema de combustível.

Antes de fazer a manutenção em alguma peça do sistema de combustível, desligue o motor e desconecte a bateria. Drene o sistema de combustível completamente. Use um recipiente aprovado para coletar e guardar o combustível. Limpe qualquer derramamento imediatamente. O material utilizado para conter o derramamento deve ser descartado em um recipiente aprovado. Qualquer serviço no sistema de combustível deve ser realizado numa área bem ventilada. Inspecione qualquer serviço completado para ver se há sinais de vazamento de combustível.

Inspeção da mangueira de combustível

Inspecione visualmente a mangueira de combustível para ver se há rachaduras, dilatação, vazamentos, endurecimento ou outros sinais de deterioração ou avarias. Se qualquer uma destas condições for encontrada, a mangueira de combustível deve ser substituída.

Fuel Line Filter

1 Substitua o filtro da mangueira de combustível uma vez a cada temporada ou a cada 100 horas de uso.

IMPORTANTE: Inspecione visualmente se há vazamento de combustível começando com as conexões do filtro da bomba de combustível.

MANUTENÇÃO

goh214

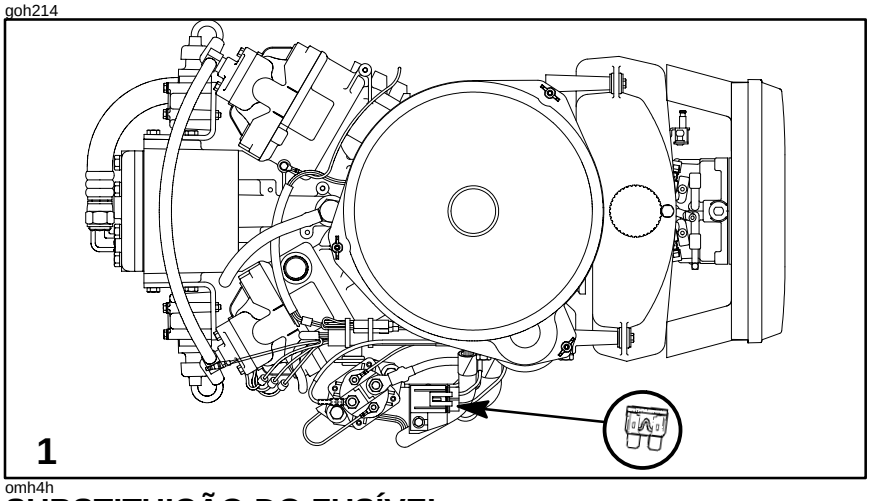

omh4h

SUBSTITUIÇÃO DO FUSÍVEL

IMPORTANTE: Carregue sempre fusíveis sobressalentes de 20 Ampères SFE.

O circuito do arranque elétrico é protegido contra sobrecargas por um fusível SFE de 20 Ampères. Se o fusível estiver queimado, o motor de arranque elétrico não funcionará. Tente localizar e corrigir a causa da sobrecarga. Se a causa não for encontrada, o fusível pode queimar outra vez. Substitua o fusível por outro que tenha a mesma classificação.

1 Substitua por um fusível novo classificado SFE de 20 Ampères.

ohk11h

ÂNODOS DE CONTROLE DE CORROSÃO

2 O seu Sport Jet tem três ânodos de controle de corrosão (página 16). Um dos ânodos está instalado na parte inferior do esguicho, outro está instalado no defletor de ré e um outro está instalado debaixo do leme. Um ânodo ajuda a proteger o Sport Jet contra a corrosão galvânica ao sacrificar o seu metal para que seja corroído lentamente em vez dos metais do Sport Jet.

Cada ânodo requer inspeção periódica, especialmente em água salgada que acelerará a erosão. Para manter esta proteção contra a corrosão, substitua sempre o ânodo antes de que ele esteja completamente corroído. Nunca pinte ou aplique um camada protetora no ânodo já que isso reduzirá a eficácia do ânodo.

oh

MANUTENÇÃO

goh215

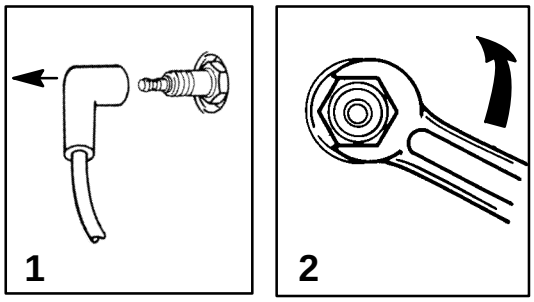

ohm4h

INSPEÇÃO DA VELA DE IGNIÇÃO

Inspecione as velas de ignição nos intervalos recomendados.

1 Para remover as velas de ignição, desconecte os cabos das velas de ignição torcendo as botas de borracha ligeiramente e puxe–as.

2 Remova as velas de ignição para inspecionar e limpar. Substitua a vela de ignição se o eletrodo estiver gasto ou o isolador estiver duro, rachado, partido, empolado ou sujo.

3 Antes de reinstalar as velas de ignição, limpe os assentos das velas de ignição para remover a sujeira. Instale as velas com as mãos e depois aperte 1/4 de volta, ou aperte com um toque de 27 N.m.

ohn1h

INSPEÇÃO DA BATERIA

A bateria deve ser inspecionada em intervalos periódicos a fim de garantir a capacidade adequada para dar partida no motor.

IMPORTANTE: Leia as instruções de segurança e de manutenção que acompanham a sua bateria.

1 Desligue o motor antes de fazer o serviço de manutenção na bateria.

2 Acrescente água conforme for necessário para conservar a bateria cheia.

3 Assegure–se de que a bateria esteja bem presa para evitar o seu movimento.

4 Os terminais do cabo de bateria devem estar limpos, apertados e instalados corretamente. O positivo no positivo e o negativo no negativo.

5 Assegure–se de que a bateria esteja equipada com uma tampa protetora não–condutiva que evite o curto–circuito acidental dos terminais da bateria.

MANUTENÇÃO

goh216

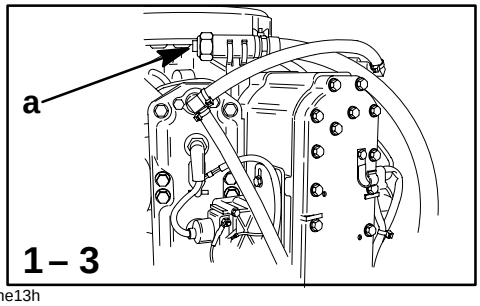

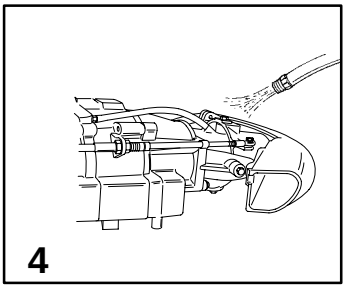

ohe13h

LAVAGEM DO SISTEMA DE RESFRIAMENTO

A lavagem do sistema de resfriamento é essencial após cada uso em água salgada, após o barco ter fundeado em terra ou quando soar o alarme de superaquecimento (detritos na cabeça de força do jato). Ao usar o Adaptador de Lavagem, assegure–se de que a torneira de água esteja aberta e a água fluindo pelo motor antes de dar partida. Ao usar o adaptador de lavagem NÃO opere o motor com velocidades superiores a de marcha lenta.

⚠ CUIDADO

Nunca dê partida ou opere o Sport Jet (ainda que seja por um momento) sem que haja água circulando através do sistema de resfriamento para evitar avaria na unidade.

1 Com o motor desligado, remova o tampão do adaptador de lavagem (a) e prenda a mangueira de água.

2 Abra a torneira de água e lave o bloco do motor no mínimo por 10 minutos. Desligue a ignição do motor.

3 Remova a mangueira de água do adaptador de lavagem e instale o tampão do adaptador. Aperte o tampão seguramente. Coloque o adaptador de lavagem no suporte do adaptador.

4 Lave as superfícies externas do esguicho de saída de água com um jato de água.

goh217

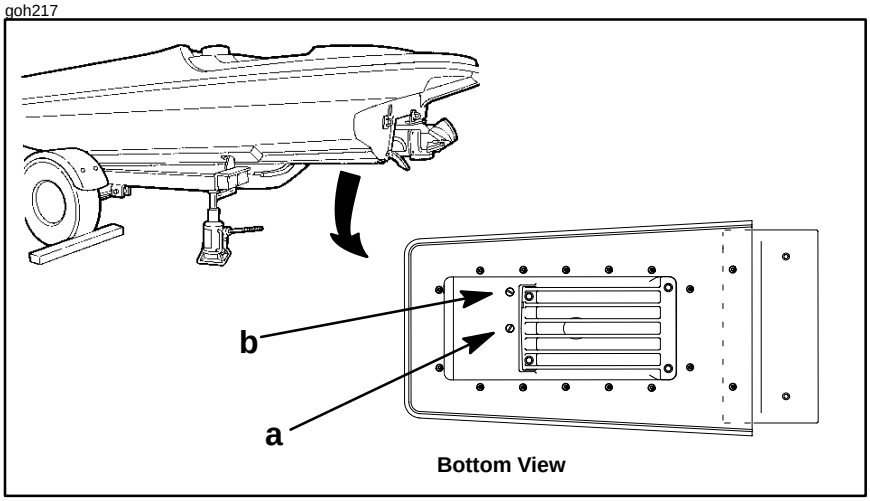

omz1h

DRENAGEM DO LUBRIFICANTE – CARCAÇA DO IMPULSOR

NOTA*: Ao drenar o lubrificante da carcaça do impulsor, verifique visualmente a presença de água no lubrificante. Ela pode ter se assentado no fundo e sairá antes do lubrificante ou pode ter se misturado com o lubrificante, dando–lhe uma cor leitosa. Em qualquer um dos casos, providencie para que a carcaça do impulsor seja verificada pelo seu revendedor. A água no lubrificante pode causar um defeito prematuro no rolamento ou, em tempo de congelamento, danificar a carcaça do impuslor.*

1 Remova o parafuso de drenagem/abastecimento (a).

2 Remova o parafuso de ventilação (b).

ota2h

ADIÇÃO OU REABASTECIMENTO DE LUBRIFICANTE – CARCAÇA DO IMPULSOR

NOTA*: Use “Mercury Precision Lubricants ou Quicksilver Hi Performance gear lube” (Lubrificante para Engrenagens de Alto Rendimento Quicksilver) na carcaça do impulsor e estator.*

1 Introduza o bocal do tubo de Lubrificante para Engrenagens de Alto Rendimento no furo de drenagem e abastecimento (a) da carcaça do impulsor. Acrescente o lubrificante até que apareça no furo do adaptador de ventilação de óleo (b). Instale o parafuso de ventilação.

NOTA*: A capacidade da carcaça do impulsor é de 725 cm3.*

2 Remova o bocal do tubo e instale o parafuso de drenagem e abastecimento na parte inferior da carcaça do impulsor.

goh218

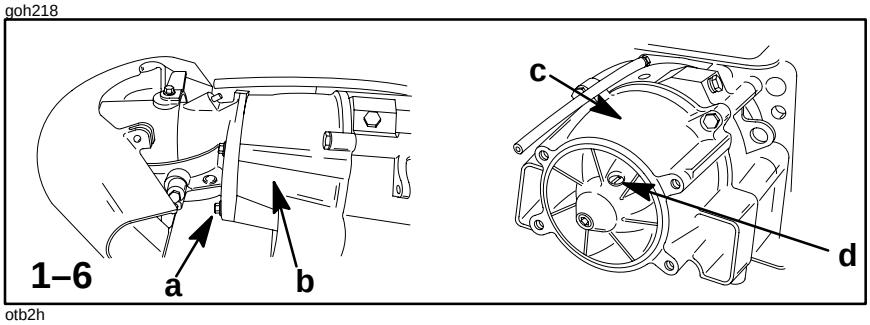

otb2h

DRENAGEM DO LUBRIFICANTE – CONJUNTO DE ESTATOR

NOTA*: Ao drenar o lubrificante do estator, verifique visualmente se há presença de água no lubrificante. Ela pode ter se assentado no fundo e drenará antes do lubrificante ou pode ter se misturado com o lubrificante, dando–lhe uma cor leitosa. Em qualquer um dos casos, providencie para que o estator seja verificado pelo seu revendedor. A água no lubrificante pode causar um defeito prematuro no rolamento ou, em tempo de congelamento, danificar o estator.*

1 Desconecte os cabos de mudança de marcha e de direção do defletor de ré e do leme. Tenha cuidado para não mudar os ajustes.

2 Remova os quatro parafusos (a) que prendem o conjunto de esguicho (b) no estator. Remova o esguicho.

3 Remova os seis parafusos que prendem o conjunto do estator (c) na carcaça do impulsor e os dois parafusos da placa do impulsor. Remova o estator.

4 Remova o parafuso de abastecimento/ventilação do furo de abastecimento (d) localizado na parte traseira do estator.

5 Incline o estator para frente para drenar inicialmente o lubrificante.

6 Incline o estator para drenar o lubrificante restante do furo de abastecimento.

(continua na próxima página)

goh218

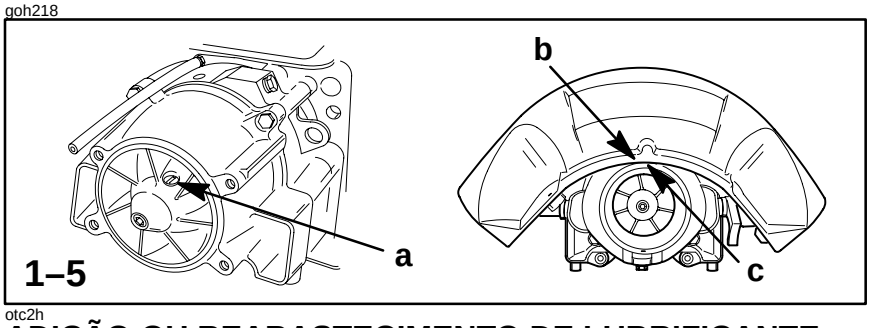

otc2h

ADIÇÃO OU REABASTECIMENTO DE LUBRIFICANTE – CONJUNTO DE ESTATOR

NOTA*: Use “Mercury Precision Lubricants ou Quicksilver Hi Performance gear lube” (Lubrificante para Engrenagens de Alto Rendimento Mercury Precision Lubricants ou Quicksilver) no estator e na carcaça do impulsor.*

1 Reinstale o estator na bomba. Tenha cuidado ao deslizar o eixo além do vedadores para evitar avarias nos vedadores. Aplique Loctite 242 nos parafusos do estator e aperte–os com o torque de 47 N–m.

2 Introduza o bocal do tubo de Lubrificante para Engrenagens de Alto Rendimento no furo localizado no estator. Acrescente o lubrificante até que ele apareça no furo de abastecimento/ventilação (a). A capacidade é de 562 ml. Instale o parafuso de abastecimento e arruela.

3 Aplique Loctite 271 nos quatro parafusos do esguicho. Instale o conjunto de esguicho e ânodo, e prenda com quatro parafusos. Aperte com um torque de 47,5 N.m.

4 Conecte os cabos de direção e de câmbio. Faça o câmbio de marchas e dirija a unidade através da faixa competa e verifique se há algum entravamento ou rigidez.

5 Mude o câmbio para a posição de marcha a vante. Verifique se defletor de ré não está pré–carregado. Você deve poder mover ligeiramente o defletor para cima e para baixo. Uma folga excessiva exigirá o ajuste do cabo de câmbios. Verifique se a borda inferior do defletor de ré (b) está acima do diâmetro externo do leme (c). Se o defletor de ré estiver abaixo do diâmetro externo do leme (c), NÃO opere o barco. Veja um revendedor autorizado para fazer o ajuste adequado.

IMPORTANTE: O cabo de câmbios deve estar ajustado corretamente para que o defletor de ré não interfira com o fluxo de água que vem do leme. Se o defletor de ré estiver pendurado no fluxo de água, uma vibração forte (severa) pode ser sentida na caixa de controle e resultará na falha do batente de a vante e/ou de outros componentes.

oh

MANUTENÇÃO

gog131

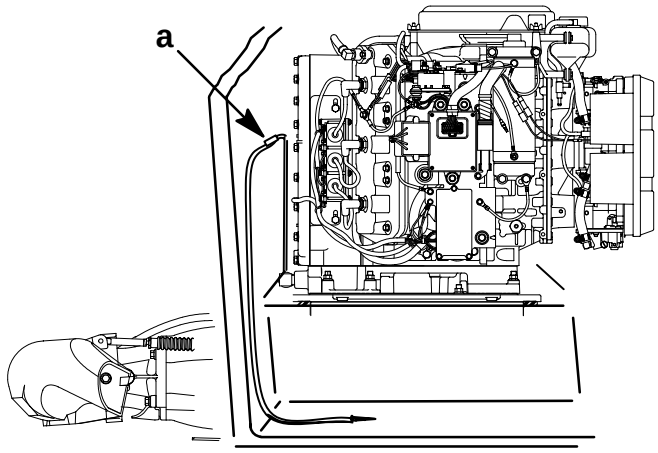

omy3h

INSPEÇÃO DO SIFÃO DO PORÃO

O sistema de sifão do porão deve ser inspecionado em intervalos periódicos para garantir o rendimento máximo.

1 Inspecione se as telas coletoras têm matérias estranhas. Limpe se for necessário.

2 Inspecione se o furo de bloqueio do sifão (a) tem entupimento. Limpe com um arame pequeno se for necessário.

3 Assegure–se de que o bloqueador do sifão está preso acima da linha de água.

otd1h

MOTOR SUBMERSO

Um Sport Jet submerso necessitará do serviço de manutenção, dentro de poucas horas, de um revendedor autorizado logo que o Sport Jet seja recuperado da água. Esta atenção imediata de um revendedor que faz manutenção é necessária para minimizar avarias de corrosão interna do motor, uma vez que o motor é exposto à atmosfera.

oi

ARMAZENAMENTO

oia7h

PREPARAÇÃO PARA O ARMAZENAMENTO

A consideração principal na preparação do seu Sport Jet para o armazenamento é a de protegê–lo contra ferrugem, corrosão e avarias causadas pelo congelamento de água aprisionada.

Os seguintes procedimentos de armazenamento devem ser seguidos para preparar o seu Sport Jet para o armazenamento fora da temporada ou para o armazenamento prolongado (dois meses ou mais).

Sistema De Combustível

IMPORTANTE: A gasolina que contém álcool (etanol ou metanol) pode causar uma formação de ácido durante o armazenamento e danificar o sistema de combustível. Se a gasolina que está sendo usada contém álcool, é aconselhável drenar a gasolina restante tanto quanto for possível do tanque de combustível, da mangueira de combustível remota e do sistema de combustível do motor.

Abasteça o sistema de combustível (tanque, mangueiras, bomba de combustível e carburadores) com combustível tratado (estabilizado) para ajudar a evitar a formação de goma e verniz. Continue com as seguintes instruções.

1 Tanque de Combustível Instalado Permanentemente – Despeje a quantidade necessária de “Gasoline Stabilizer” (Estabilizador de Gasolina) (siga as instruções contidas no recipiente) dentro de um recipiente separado e misture com aproximadamente um litro de gasolina. Despeje esta mistura dentro do tanque de combustível.

2 Coloque o Sport Jet na água. Opere o motor durante dez minutos para permitir que o combustível tratado chegue nos carburadores. Se usar o adaptador de lavagem NÃO opere o motor acima da marcha lenta.

oi

ARMAZENAMENTO

oid16h

PREPARAÇÃO PARA O ARMAZENAMENTO (CONTINUAÇÃO)

Proteção Dos Componentes Internos Do Motor

1 Com o Sport Jet na água, dê partida no motor e deixe–o operar em neutro para aquecer.

2 Com o motor operando em marcha lenta rápida, páre o fluxo de combustível dobrando a mangueira de combustível remota. Quando o motor começar a parar, pulverize rapidamente “Mercury Precision ou Quicksilver Storage Seal” (Vedador de Armazenamento Mercury Precision ou Quicksilver) dentro dos carburadores até que o motor páre por causa da falta de combustível.

3 Remova as velas de ignição e injete uma pulverização de cinco segundos de “Mercury Precision ou Quicksilver Storage Seal” (Vedador de Armazenamento Mercury Precision ou Quicksilver) ao redor do interior de cada cilindro.

4 Gire o volante manualmente várias vezes para distribuir o vedador de armazenamento nos cilindros. Reinstale as velas de ignição.

oii1h

Carcaça Do Impulsor E Carcaça Do Estator Sport Jet

1 Drene e reabasteça o lubrificante.

oig1h

Armazenamento Da Bateria

1 Siga as instruções dos fabricantes de bateria para fazer o armazenamento e recarregar.

2 Remova a bateria do barco e verifique o nível de água. Recarregue se for necessário.

3 Guarde a bateria num local frio e seco.

4 Verifique periodicamente o nível de água e recarrregue a bateria durante o armazenamento.

oj

DIAGNÓSTICO

ojc4h

1 O MOTOR DE ARRANQUE NÃO ACIONA O MOTOR

Causas Possíveis

- Fusível de 20 Ampères queimado no circuito de arranque. Consulte a Seção de Manutenção (página 43).
- O Sport Jet não foi mudado para a posição de neutro.
- A bateria está fraca ou as conexões da bateria estão frouxas ou corroídas.
- O interruptor da chave de ignição está defeituoso.
- Os fios ou as conexões elétricas estão defeituosos.
- O motor de arranque ou o solenóide do arranque está defeituoso.

2 O MOTOR NÃO ARRANCA

Causas Possíveis

- O interruptor de parada de corda não está na posição de “RUN” (MARCHA).
- O procedimento de partida foi feito incorretamente. Consulte a Seção de Operação.
- A gasolina está velha ou contaminada.
- O motor está afogado. Consulte a Seção de Operação.
- O combustível não está chegando no motor.
  a. O tanque de combustível está vazio.
  b. A ventilação do tanque de combustível está restringida ou não está aberta.
  c. A mangueira de combustível está desconectada ou dobrada.
  d. O filtro de combustível está obstruído. Consulte a Seção de Manutenção.
  e. Defeito na bomba de combustível.
  f. O filtro do tanque de combustível está entupido.
  g. A válvula anti–sifão do tanque de combustível está defeituosa.
- Defeito em algum componente do sistema de ignição.
- As velas de ignição estão defeituosas ou sujas. Consulte a Seção de Manutenção.

oj

DIAGNÓSTICO

3 O MOTOR TRABALHA ERRATICAMENTE

Causas Possíveis

- As velas de ignição estão defeituosas ou sujas. Consulte a Seção de Manutenção.
- A instalação ou os ajustes estão errados.
- O combustível para o motor está sendo restringido.
  a. O Filtro de Combustível do Motor está entupido. Consulte a Seção de Manutenção.
  b. O filtro do tanque de combustível está entupido.
  c. A válvula anti–sifão, localizada nos tanques de combustível do tipo instalado permanentemente, está presa.
  d. A mangueira de combustível está dobrada ou oprimida.
- Defeito na bomba de combustível.
- Defeito em algum componente do sistema de combustível.

4 A BATERIA NÃO CONSERVA A CARGA

Causas Possíveis

- As conexões da bateria estão frouxas ou corroídas.
- O nível do eletrólito está baixo na bateria.
- A bateria está gasta ou é ineficiente.
- Uso excessivo de acessórios elétricos.
- Retificador, alternador ou regulador de voltagem defeituoso.

oj

DIAGNÓSTICO

5 PERDA DE DESEMPENHO COM RPM NORMAIS

Causas Possíveis

- Barco sobrecarregado ou carga distribuída inadequadamente.
- Água excessiva no porão.
- Fundo do barco está sujo ou danificado.

6 PERDA DE DESEMPENHO COM ACELERAÇÃO MÁXIMA

Rpm Baixas (Usualmente Relacionadas Com O Motor) – Causas Possíveis

- As borboletas do carburador não estão completamente abertas.
- Instalação, ajustes ou sincronização inadequados do motor.
- Sistema de exaustão bloqueado.

7 PERDA DE DESEMPENHO COM ACELERAÇÃO MÁXIMA

Rpm Altas (Usualmente Relacionadas Com A Bomba) – Causas Possíveis

- Impulsor danificado.
- Impulsor gasto ou anel de desgaste gasto.
- Impulsor, entrada e/ou estator sujos.
- Vazamento no vedador da placa.

orh

ASSISTÊNCIA TÉCNICA PARA O PROPRIETÁRIO

eor1h

ASSISTÊNCIA TÉCNICA LOCAL

Devolva sempre o seu motor de popa para o seu revendedor autorizado local, caso surja a necessidade de obter assistência técnica. Somente ele tem mecânicos certificados, conhecimentos, as ferramentas e os equipamentos especiais, bem como as peças e os acessórios genuínos Quicksilver para prestar a assistência adequada ao seu motor caso haja necessidade. Ele conhece o seu motor melhor do que ninguém.

eor2h

ASSISTÊNCIA TÉCNICA LONGE DE CASA

Se você estiver longe do seu revendedor local e surgir a necessidade de obter assistência técnica, contate o revendedor autorizado mais próximo. Consulte a Lista Telefônica de Páginas Amarelas. Se por algum motivo, você não puder conseguir logo assistência técnica, contate o Escritório de Assistência Técnica Mercury Marine mais próximo. Se por qualquer motivo, você não puder obter assistência técnica, contate o Escritório (Internacional) de Assistência técnica Mercury Marine/ mais próximo.

or7h

PERGUNTAS SOBRE PEÇAS E ACESSÓRIOS

Todas as perguntas concernentes a peças de reposição e acessórios genuínos devem ser dirigidas ao seu revendedor autorizado local. O revendedor tem as informações necessárias para lhe fazer o pedido de peças e acessórios. Ao indagar sobre peças e acessórios, o revendedor necessitará do número de modelo e de série para fazer o pedido das peças corretas.

orh

ASSISTÊNCIA TÉCNICA PARA O PROPRIETÁRIO

eor4h

ASSISTÊNCIA TÉCNICA

A sua satisfação com o seu motor de popa é muito importante para o seu revendedor e para nós. Se alguma vez você tiver um problema, dúvida ou preocupação sobre o seu motor de popa, contate o seu revendedor ou qualquer Concessionária autorizada. Se for necessária assistência adicional, tome estas medidas:

1 *Fale com o gerente de vendas ou de assistência técnica da concessionária. Se isto já tiver sido feito, então contate o proprietário da concessionária.*

2 *Se você tiver uma dúvida, preocupação ou problema que não pode ser resolvido pela sua concessionária, contate por gentileza a filial Marine Power (internacional) do escritório de Assistência Técnica Mercury Marine ou o escritório de Assistência Técnica do distribuidor para obter assistência. Eles trabalharão com a sua concessionária para resolver todos os problemas.*

As seguintes informações serão necessárias para o escritório de assistência técnica:

- O seu nome e endereço
- Número do seu telefone durante o dia
- Números de modelo e de série do seu motor de popa
- O nome e endereço da sua concessionária
- Natureza do problema

Os escritórios de Assistência Técnica Mercury Marine estão relacionados na página seguinte.

orh

ASSISTÊNCIA TÉCNICA PARA O PROPRIETÁRIO

or4h

ESCRITÓRIOS DE ASSISTÊNCIA TÉCNICA MERCURY MARINE

Para obter assistência, telefone, envie um fax ou escreva uma carta.*Inclua, por gentileza, o número do telefone onde você pode ser encontrado durante o dia com a correspondência enviada por fax ou por correio.*

Estados Unidos		
(920) 929 - 5040	(920) 929 - 5893	Mercury Marine W6250 W. Pioneer Road, P.O. Box 1939 Fond du Lac, Wi 54936 - 1939, USA
Canadá		
(905) 567–6372	(905) 567–8515	Mercury Marine Ltd. 2395 Meadowpine Blvd. Mississauga, Ontario L5N 7W6
Austrália, Pacífico		
(61) (3) 9791 - 5822	(61) (3) 9793 - 5880	Mercury Marine Australia 132 - 140 Frankston Road Dandenong,Victoria 3164, Australia
Europa, Oriente Médio, África		
(32) (87) 32 • 32 • 11	(32) (87) 31 • 19 • 65	Marine Power - Europe, Inc. Parc Industriel de Petit - Rechain B - 4800 Verviers, Belgium
México, América Central, América do Sul, Caribe		
(305) 385 - 9585	(305) 385 - 5507	Mercury Marine - Latin America & Caribbean 9010 S.W. 137th Ave., Suite 226 Miami, Fl 33186 U.S.A.
Japão		
(81) 543/34 - 2500	(81) 543/34 - 2022	Mercury Marine - Japan No. 27 - 2 Muramatsu Chisaki - Shinden Shimizu City, Shizuoka Prefecture, Japan 424
Ásia, Cingapura		
5466160	5467789	Mercury Marine Singapore 72 Loyang Way Singapore 508762

okh

REGISTRO DE MANUTENÇÃO

oka1h

Registre aqui toda manutenção realizada no motor de popa. Tenha o cuidado de guardar todas as ordens de serviço e os recibos.

Data	Manutenção Realizada	Horas do Motor

okh

REGISTRO DE MANUTENÇÃO

oka1h

Registre aqui toda manutenção realizada no motor de popa. Tenha o cuidado de guardar todas as ordens de serviço e os recibos.

Data	Manutenção Realizada	Horas do Motor